GUIDE DES SPECIFICATIONS
SERIE ELECTRIQUE 2015/2016

JLG®
reachingout™

SERIE ELECTRIQUE 2015/2016

Nacelles à flèche articulées
Nacelles à flèche télescopiques
Nacelles à ciseaux
Nacelles à mât vertical automotrices
Nacelles sur chenilles
Nacelles à mât vertical

SPECIFICATIONS

NACELLES A FLECHE ARTICULEES

Série E300 ..... 4 - 5

Série E/M400 ..... 6 - 7

Série E/M450 ..... 8 - 9

NACELLES A FLECHE TELESCOPIQUES

Série E/M600 ..... 10 - 11

NACELLES A CISEAUX

Série ES ..... 12 - 13

Série RS ..... 14 - 15

Série LE ..... 16 - 17

NACELLES A MAT VERTICAL AUTOMOTRICES

Toucan 8E, 10E, 12E, 12E Plus ..... 18 - 19

NACELLES SUR CHENILLES

X14J, X17J, X19J, X23J ..... 20 - 21

X17J Plus, X20J Plus, X26J Plus ..... 22 - 23

NACELLES A MAT VERTICAL

Toucan Duo ..... 24 - 25

Série MVL ..... 26 - 27

10MSP ..... 28 - 29

1230ES ..... 30 - 31

Série AccessMaster® ..... 32 - 33

Caractéristiques Standards et options disponibles ..... 34 - 48

	E300AJ	E300AJP
Hauteur Travail	11,19 m	10,97 m
Hauteur plate-forme	9,19 m	8,97 m
Déport horizontal	6,17 m	6,12 m
Capacité de surplomb	4,01 m	4,01 m
Rotation (non-continue)	350°	350°
Charge plate-forme	230 kg	230 kg
Rotation plate-forme (hydraulique)	180°	180°
Bras - Longueur totale	1,22 m	1,22 m
Bras - Type d'articulation	144° Vertical (+84°/ -60°)	144° Vertical (+84°/ -60°)
JibPLUS® - Type d'articulation	—	180° Horizontal
A. Dimension plate-forme	0,76 m x 1,22 m	0,76 m x 1,22 m
B. Largeur totale	1,22 m	1,22 m
C. Déport du contrepoids (en utilisation)	Zéro	Zéro
D. Hauteur (repliée)	2,01 m	2,01 m
E. Longueur (repliée)	5,54 m	5,74 m
F. Empattement	1,65 m	1,65 m
G. Garde au sol	0,10 m	0,10 m
Poids [1]	6.900 kg	7.100 kg
Pression au sol maximum	11,95 kg/cm^2	11,95 kg/cm^2
Vitesse de translation	7,2 km/h	7,2 km/h
Pente franchissable	25%	25%
Pneus	25 x 7-12 Non marquants	25 x 7-12 Non marquants
Rayon de braquage - Intérieur	1,52 m	1,52 m
Rayon de braquage - Extérieur	3,10 m	3,10 m
Système électrique	48V CA	48V CA
Batteries	8 x 6V 305A/hr	8 x 6V 305A/hr
Moteurs de translation	Traction à courant alternatif	Traction à courant alternatif
Freins	Electro-magnétiques	Electro-magnétiques
Moteur électrique	Courant Continu	Courant Continu
Pompe hydraulique	Pompe à engrenage	Pompe à engrenage
Système hydraulique	23,0 L	23,0 L

[1] Les spécifications peuvent varier en fonction des réglementations en vigueur dans le pays d'utilisation ou par l'adjonction d'équipements optionnels.

©2015, JLG Industries, Inc.

JLG Modèle E300AJ

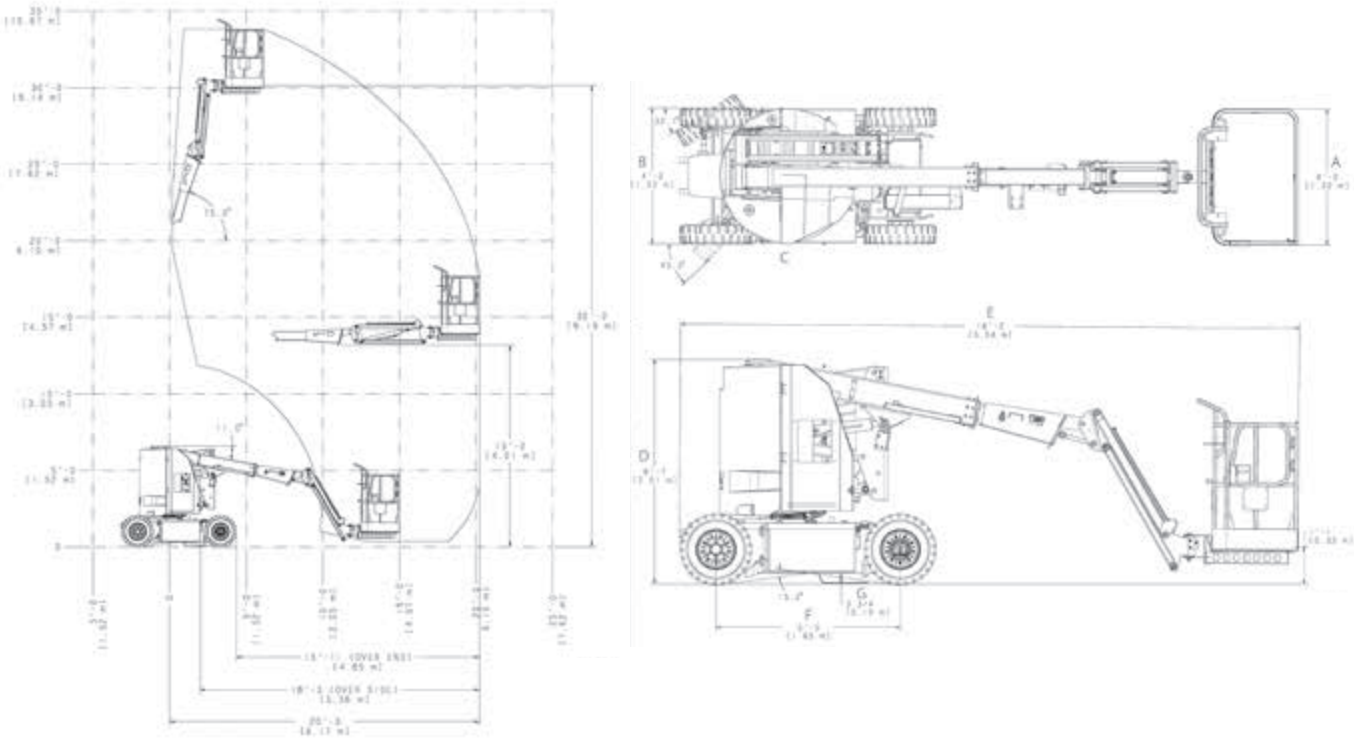

JLG Modèle E300AJP

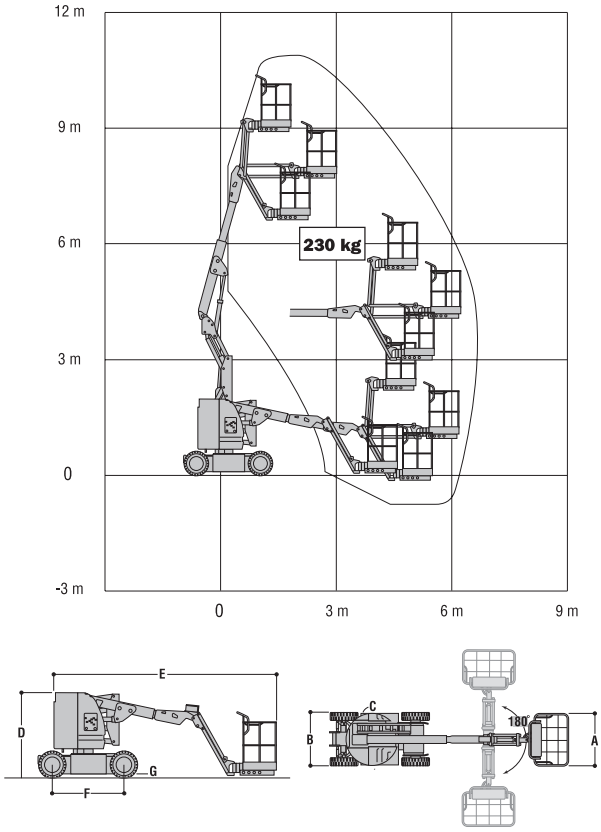

©2015, JLG Industries, Inc.

	E400AJP	M400AJP	E400AJPn	M400AJPn
Hauteur Travail	14,19 m	14,19 m	14,19 m	14,19 m
Hauteur plate-forme	12,19 m	12,19 m	12,19 m	12,19 m
Déport horizontal	6,83 m	6,83 m	6,83 m	6,83 m
Capacité de surplomb	6,55 m	6,55 m	6,55 m	6,55 m
Rotation (non-continue)	360°	360°	360°	360°
Charge plate-forme	230 kg	230 kg	230 kg	230 kg
Rotation plate-forme (hydraulique)	180°	180°	180°	180°
Bras - Longueur totale	1,24 m	1,24 m	1,24 m	1,24 m
Bras - Type d'articulation	144° (+84°/-60°)	144° (+84°/-60°)	144° (+84°/-60°)	144° (+84°/-60°)
JibPLUS® - Type d'articulation	180° Horizontal	180° Horizontal	180° Horizontal	180° Horizontal
A. Dimension plate-forme	0,76 m x 1,52 m	0,76 m x 1,52 m	0,76 m x 1,22 m	0,76 m x 1,22 m
B. Largeur totale	1,75 m	1,75 m	1,50 m	1,50 m
C. Déport du contrepoids (en utilisation)	Zéro	Zéro	0,10 m	0,10 m
D. Hauteur (repliée)	2,01 m	2,01 m	1,97 m	1,97 m
E. Longueur (repliée)	6,71 m	6,71 m	6,71 m	6,71 m
F. Empattement	2,01 m	2,01 m	2,01 m	2,01 m
G. Garde au sol	0,22 m	0,22 m	0,13 m	0,13 m
Poids [1]	6.350 kg	6.350 kg	6.850 kg	6.850 kg
Pression au sol maximum	5,2 kg/cm^2	5,2 kg/cm^2	13,0 kg/cm^2	13,0 kg/cm^2
Vitesse de translation	5,1 km/h	5,1 km/h	4,8 km/h	4,8 km/h
Pente franchissable	30%	30%	30%	30%
Pneus	240/55-17,5 Mousse		22 x 6 x 17,05 (devant) Non-marquants 25 x 7-12 (arrière) Non-marquants	
Rayon de braquage - Intérieur	0,61 m	0,61 m	0,86 m	0,86 m
Rayon de braquage - Extérieur	3,15 m	3,15 m	3,15 m	3,15 m
Système électrique	48V DC	48V DC	48V DC	48V DC
Batteries	8 x 6V 370A/hr	8 x 6V 370A/hr	8 x 6V 370A/hr	8 x 6V 370A/hr
Moteurs de translation	Traction à courant alternatif			
Freins	Electro-magnétiques	Electro-magnétiques	Electro-magnétiques	Electro-magnétiques
Moteur électrique	Courant Continu	Courant Continu	Courant Continu	Courant Continu
Pompe hydraulique	Pompe à engrenage	Pompe à engrenage	Pompe à engrenage	Pompe à engrenage
Système hydraulique	20,0 L	20,0 L	20,0 L	20,0 L
Génératrice - Automatique	—	Kubota OC60 Refroidissement par air 5 kW	—	Kubota OC60 Refroidissement par air 5 kW
Réservoir de gasoil de la génératrice	—	15,0 L	—	15,0 L

[1] Les spécifications peuvent varier en fonction des réglementations en vigueur dans le pays d'utilisation ou par l'adjonction d'équipements optionnels.

©2015, JLG Industries, Inc.

JLG Modèles E400AJP, M400AJP, E400AJPn & M400AJPn

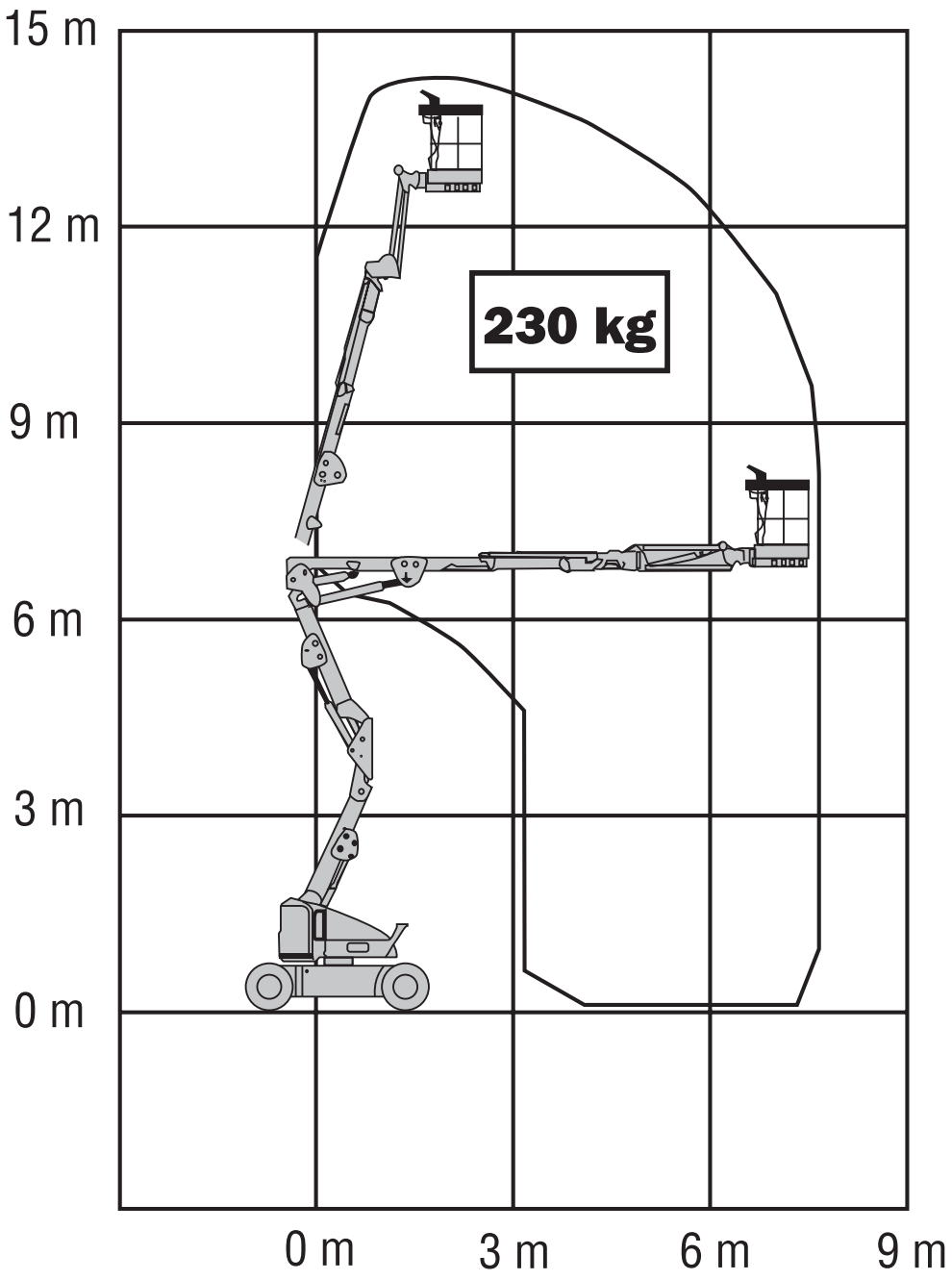

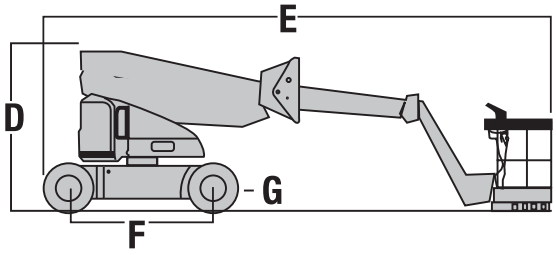

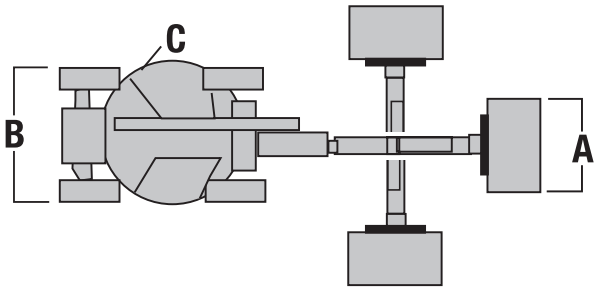

©2015, JLG Industries, Inc.

	E450AJ	M450AJ
Hauteur Travail	15,72 m	15,72 m
Hauteur plate-forme	13,72 m	13,72 m
Déport horizontal	7,24 m	7,24 m
Capacité de surplomb	7,70 m	7,70 m
Rotation (non-continue)	360°	360°
Charge plate-forme	230 kg	230 kg
Rotation plate-forme (hydraulique)	180°	180°
Bras - Longueur totale	1,24 m	1,24 m
Bras - Type d'articulation	144° (+84°/ -60°)	144° (+84°/ -60°)
A. Dimension plate-forme	0,76 m x 1,52 m	0,76 m x 1,52 m
B. Largeur totale	1,75 m	1,75 m
C. Déport du contrepoids (en utilisation)	Zéro	Zéro
D. Hauteur (repliée)	2,01 m	2,01 m
E. Longueur (repliée)	6,45 m	6,45 m
F. Empattement	2,01 m	2,01 m
G. Garde au sol	0,20 m	0,20 m
Poids [1]	6.670 kg	6.700 kg
Pression au sol maximum	5,3 kg/cm^2	5,3 kg/cm^2
Vitesse de translation	5,2 km/h	5,2 km/h
Pente franchissable	30%	30%
Pneus	240/55-17,5 Mousse	240/55-17,5 Mousse
Rayon de braquage - Intérieur	0,61 m	0,61 m
Rayon de braquage - Extérieur	3,15 m	3,15 m
Système électrique	48V DC	48V DC
Batteries	8 x 6V 370A/hr	8 x 6V 370A/hr
Moteurs de translation	Traction à courant alternatif	
Freins	Electro-magnétiques	Electro-magnétiques
Moteur électrique	Courant Continu	Courant Continu
Pompe hydraulique	Pompe à engrenage	Pompe à engrenage
Hydraulic Reservoir	20,0 L	20,0 L
Génératrice - Automatique	—	Kubota OC60 Refroidissement par air 5 kW
Réservoir de gasoil de la génératrice	—	15,0 L

[1] Les spécifications peuvent varier en fonction des réglementations en vigueur dans le pays d'utilisation ou par l'adjonction d'équipements optionnels.

©2015, JLG Industries, Inc.

JLG Modèles E450AJ & M450AJ

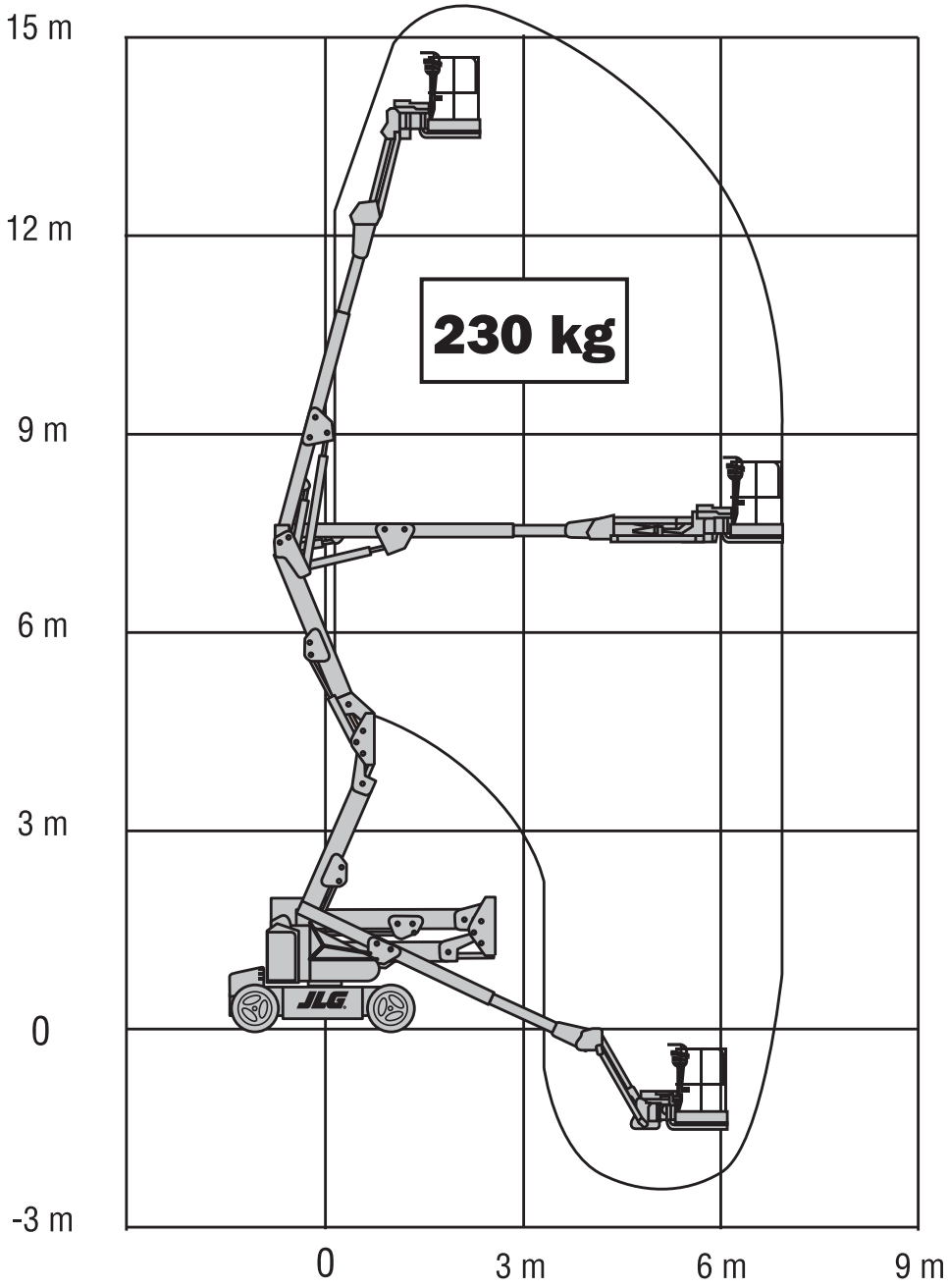

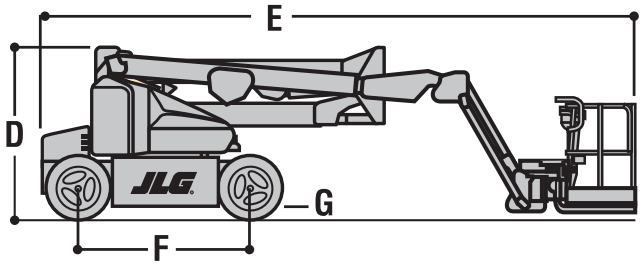

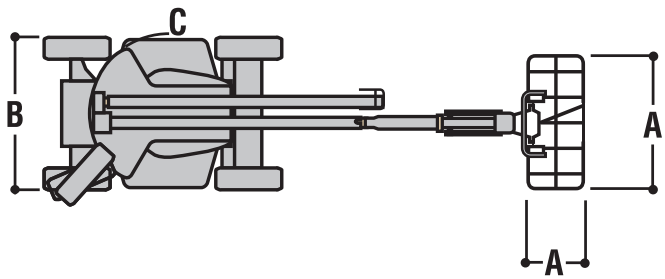

©2015, JLG Industries, Inc.

	E600J	M600J	E600JP	M600JP
Hauteur Travail	20,36 m	20,36 m	20,39 m	20,39 m
Hauteur plate-forme	18,36 m	18,36 m	18,39 m	18,39 m
Déport horizontal	13,19 m	13,19 m	13,54 m	13,54 m
Rotation (non-continue)	400°	400°	400°	400°
Charge plate-forme	230 kg	230 kg	230 kg	230 kg
Rotation plate-forme (hydraulique)	180°	180°	180°	180°
Bras - Longueur totale	1,24 m	1,24 m	1,24 m	1,24 m
Bras - Type d'articulation	145° Vertical (+75°/ -70°)	145° Vertical (+75°/ -70°)	145° Vertical (+89°/ -56°)	145° Vertical (+89°/ -56°)
JibPLUS® - Type d'articulation	—	—	180° Horizontal	180° Horizontal
A. Dimension plate-forme	0,76 m x 1,83 m	0,76 m x 1,83 m	0,76 m x 1,83 m	0,76 m x 1,83 m
B. Largeur totale	2,42 m	2,42 m	2,42 m	2,42 m
C. Déport du contrepoids (en utilisation)	1,23 m	1,23 m	1,23 m	1,23 m
D. Hauteur (repliée)	2,54 m	2,54 m	2,54 m	2,54 m
E. Longueur (repliée)	9,37 m	9,37 m	10,15 m	10,15 m
F. Empattement	2,74 m	2,74 m	2,74 m	2,74 m
G. Garde au sol	0,30 m	0,30 m	0,30 m	0,30 m
Pression au sol maximum	4,1 kg/cm^2	4,1 kg/cm^2	3,9 kg/cm^2	3,9 kg/cm^2
Poids [1]	7.765 kg	7.965 kg	7.815 kg	8.015 kg
Vitesse de translation	4,8 km/h	4,8 km/h	4,8 km/h	4,8 km/h
Pente franchissable	30%	30%	30%	30%
Pneus (Mousse/Non marquants)	36/14LL-22,5	36/14LL-22,5	36/14LL-22,5	36/14LL-22,5
Essieu oscillant	0,20 m	0,20 m	0,20 m	0,20 m
Rayon de braquage - Intérieur	1,22 m	1,22 m	1,22 m	1,22 m
Rayon de braquage - Extérieur	4,64 m	4,64 m	4,64 m	4,64 m
Système électrique	48V DC	48V DC	48V DC	48V DC
Batteries	8 x 6V 415A/hr	8 x 6V 415A/hr	8 x 6V 415A/hr	8 x 6V 415A/hr
Moteurs de translation	Traction par 2 moteurs électriques	Traction par 2 moteurs électriques	Traction par 2 moteurs électriques	Traction par 2 moteurs électriques
Freins	Electro-magnétiques	Electro-magnétiques	Electro-magnétiques	Electro-magnétiques
Moteur électrique	Courant Continu	Courant Continu	Courant Continu	Courant Continu
Pompe hydraulique	Pompe à engrenage	Pompe à engrenage	Pompe à engrenage	Pompe à engrenage
Système hydraulique	80,0 L	80,0 L	80,0 L	80,0 L
Génératrice - Automatique	—	Kubota OC60 Refroidissement par air 5 kW	—	Kubota OC60 Refroidissement par air 5 kW
Réservoir de gasoil de la génératrice	—	50,0 L	—	50,0 L

[1] Les spécifications peuvent varier en fonction des réglementations en vigueur dans le pays d'utilisation ou par l'adjonction d'équipements optionnels.

©2015, JLG Industries, Inc.

JLG Modèles E600J, M600J, E600JP & M600JP

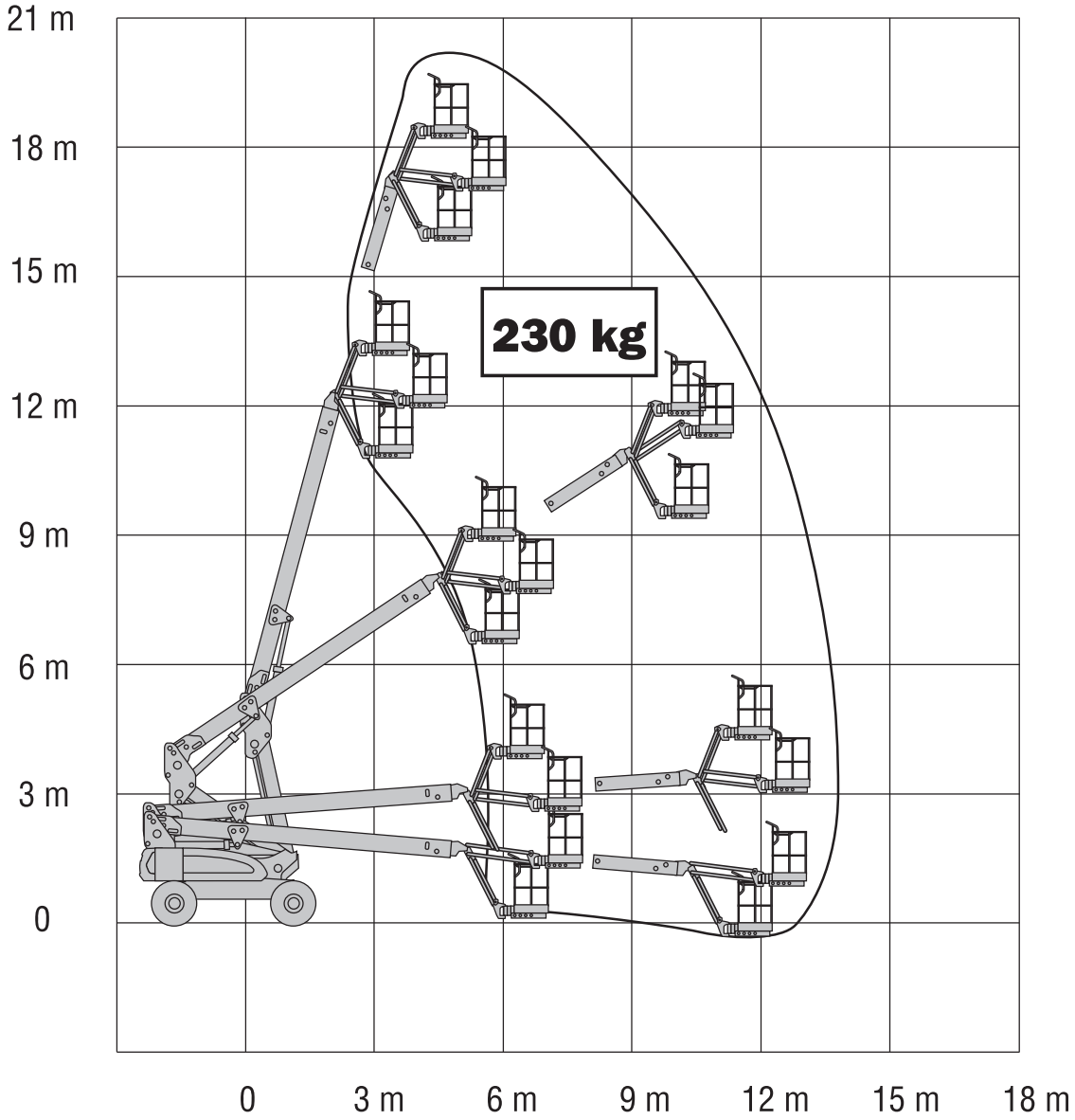

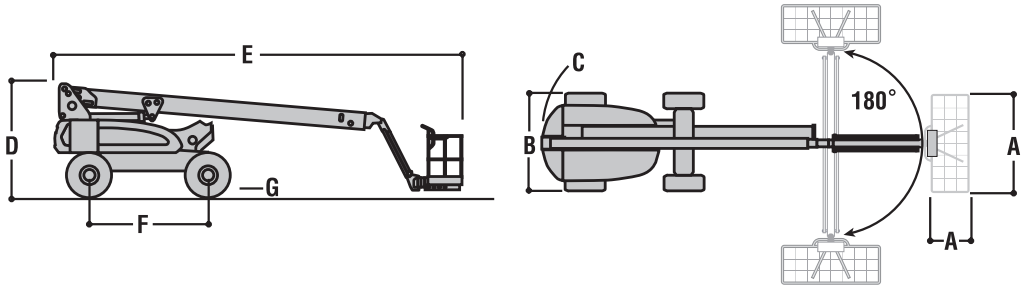

©2015, JLG Industries, Inc.

	1930ES	2032ES	2632ES	2646ES	3246ES
Hauteur Travail	7,72 m	8,10 m	9,77 m	9,92 m	11,68 m
A. Hauteur plate-forme - En élévation	5,72 m	6,10 m	7,77 m	7,92 m	9,68 m
B. Hauteur plate-forme - Baissée	0,89 m	1,10 m	1,23 m	1,26 m	1,26 m
C. Hauteur rambardes	1,10 m	1,10 m	1,10 m	1,10 m	1,10 m
D. Hauteur (repliée) (Rambardes repliées) [1]	1,59 m	1,87 m	1,98 m	2,01 m	2,01 m
E. Dimension plate-forme (l x L)	0,76 m x 1,87 m	0,76 m x 2,30 m	0,76 m x 2,30 m	1,12 m x 2,50 m	1,12 m x 2,50 m
F. Extension plate-forme	0,90 m	0,90 m	0,90 m	1,27 m	1,27 m
G. Largeur totale	0,76 m	0,81 m	0,81 m	1,17 m	1,17 m
H. Longueur totale	1,87 m	2,30 m	2,30 m	2,50 m	2,50 m
I. Empattement	1,60 m	1,88 m	1,88 m	2,09 m	2,09 m
J. Garde au sol	0,09 m	0,09 m	0,09 m	0,13 m	0,13 m
Charge sur plate-forme [2]	230 kg	360 kg	230 kg	450 kg	320 kg
Charge sur extension plate-forme (option)	120 kg	120 kg	120 kg	120 kg	120 kg
Durée d'un cycle (montée/descente)	20/30 sec.	30/40 sec.	40/40 sec.	40/50 sec.	50/60 sec.
Hauteur maximum de translation	5,72 m	6,10 m	7,77 m	7,92 m	9,68 m
Poids [3]	1.565 kg	1.970 kg	2.135 kg	2.740 kg	2.905 kg
Pression au sol maximum	8,73 kg/cm^2	6,33 kg/cm^2	6,33 kg/cm^2	6,98 kg/cm^2	6,98 kg/cm^2
Vitesse de translation - Baissée	4,8 km/h	4,4 km/h	4,4 km/h	4,0 km/h	4,0 km/h
Vitesse de translation - En élévation	0,8 km/h	0,8 km/h	0,8 km/h	0,8 km/h	0,8 km/h
Pente franchissable	25%	25%	25%	25%	25%
Rayon de braquage - Intérieur	Zéro	Zéro	Zéro	Zéro	Zéro
Rayon de braquage - Extérieur	1,75 m	2,06 m	2,06 m	2,41 m	2,41 m
Pneus (Solide Non-marquant)	323 x 100	406 x 125	406 x 125	406 x 125	406 x 125
Freins (des roues motrices)	Electriques, friction auto	Electriques, friction auto	Electriques, friction auto	Electriques, friction auto	Electriques, friction auto
Translation roues motrices	24V Electrique 6 kW	24V Electrique 6 kW	24V Electrique 6 kW	24V Electrique 6 kW	24V Electrique 6 kW
Batteries	4 x 6V 220A/hr	4 x 6V 220A/hr	4 x 6V 220A/hr	4 x 6V 220A/hr	4 x 6V 220A/hr
Chargeur (120/240V - 50/60Hz)	20A Automatique	20A Automatique	20A Automatique	20A Automatique	20A Automatique
Moteur électrique	3 kW	3 kW	3 kW	3 kW	3 kW
Système hydraulique	8,3 L	10,6 L	10,6 L	20,0 L	20,0 L

[1] Garde-corps repliables de série sur tous les modèles ES conformes à la spécification CE.
[2] Les capacités affichées ont été calculées avec 2 personnes et en intérieur pour tous les modèles.
Pour l'extérieur, les valeurs s'établissent comme suit : 1930ES - 1 personne / 120 kg ; 2032ES - 1 personne / 160 kg ; 2646ES - 2 personnes / 230 kg ; 3246ES - 1 personne / 320 kg.
[3] Les spécifications peuvent varier en fonction des réglementations en vigueur dans le pays d'utilisation ou par l'adjonction d'équipements optionnels.

CE

©2015, JLG Industries, Inc.

JLG Série ES

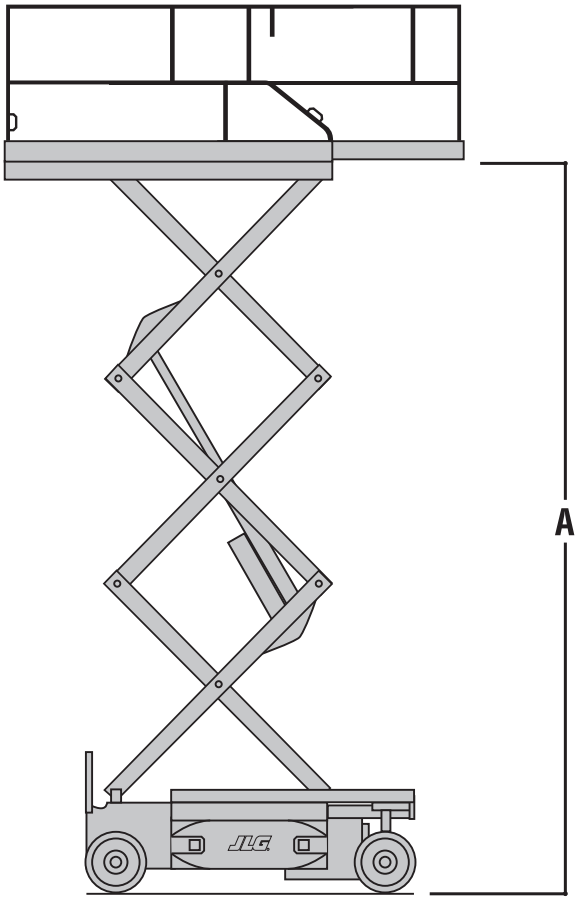

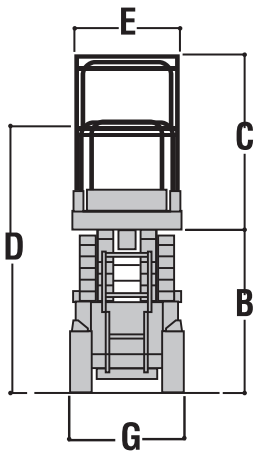

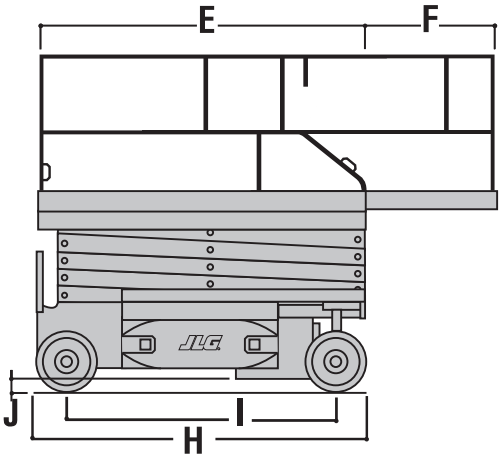

©2015, JLG Industries, Inc.

	6RS	10RS
Hauteur Travail	7,79 m	11,75 m
Hauteur plate-forme - En élévation	5,79 m	9,75 m
Hauteur plate-forme - Baissée	1,00 m	1,38 m
Hauteur rambardes	1,10 m	1,10 m
Hauteur (repliée) (Rambardes repliées)	1,76 m	1,97 m
Dimension plate-forme intérieure (l x L)	0,69 m x 1,82 m	1,07 m x 2,16 m
Extension plate-forme	0,71 m	0,86 m
A. Largeur totale	0,81 m	1,22 m
B. Longueur totale	2,07 m	2,41 m
C. Empattement	1,40 m	1,85 m
D. Garde au sol (centre de la machine)	8 cm	10 cm
Charge sur plate-forme [1]	230 kg	320 kg
Charge sur extension plate-forme	120 kg	120 kg
Durée d'un cycle (montée/descente)	25 / 26 sec.	60 / 60 sec.
Hauteur maximum de translation	5,79 m	9,75 m
Poids [2]	1.565 kg	2.750 kg
Pression au sol maximum	8,40 kg/cm^2	7,60 kg/cm^2
Vitesse de translation - Baissée	4,0 km/h	4,0 km/h
Vitesse de translation - En élévation	0,5 km/h	0,5 km/h
Pente franchissable	25%	25%
Rayon de braquage - Intérieur	0,60 m	1,22 m
Rayon de braquage - Extérieur	2,22 m	3,18 m
Pneus (Solide Non-marquant)	323 x 100	406 x 127
Freins (des roues motrices)	Electriques,friction auto	Electriques,friction auto
Translation roues motrices	24V Electrique 3 kW	24V Electrique 2,5 kW
Batteries	4 x 6V 220A/hr	4 x 6V 220A/hr
Chargeur (120/240V -50/60Hz)	20A Automatique	20A Automatique
Moteur électrique	2,3 kW	3 kW
Système hydraulique	7,0 L	15,0 L

[1] Les capacités affichées ont été calculées avec 2 personnes et en intérieur pour tous les modèles.
Pour l'extérieur, les valeurs s'établissent comme suit : 6RS - 1 personne / 230 kg ; 10RS - 1 personne / 320 kg

[2] Les spécifications peuvent varier en fonction des réglementations en vigueur dans le pays d'utilisation ou par l'adjonction d'équipements optionnels.

©2015, JLG Industries, Inc.

JLG Modèle 6RS

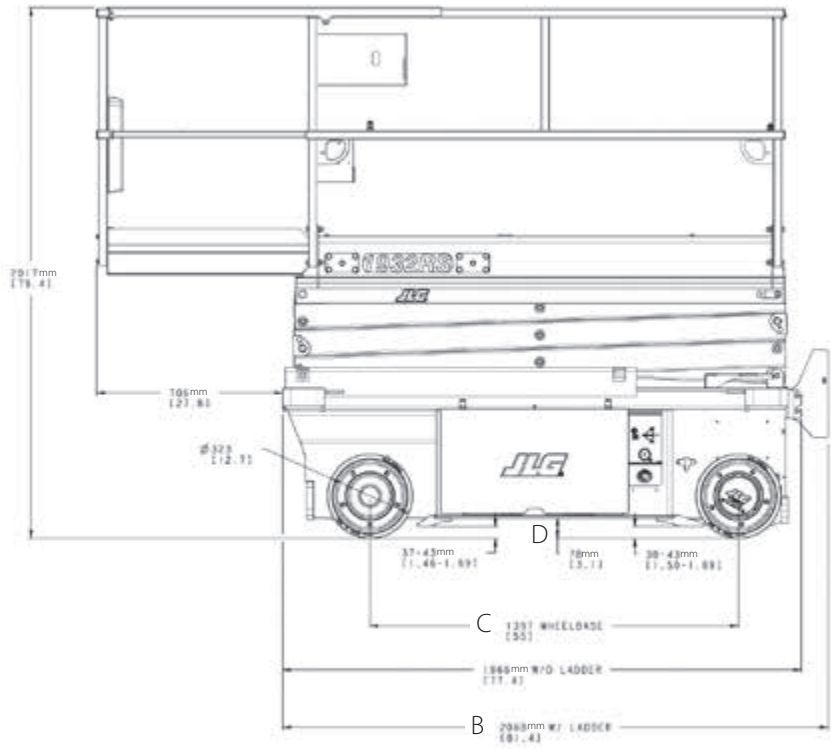

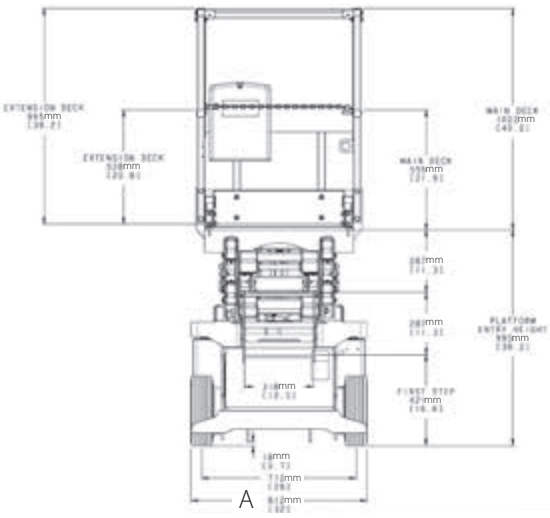

JLG Modèle 10RS

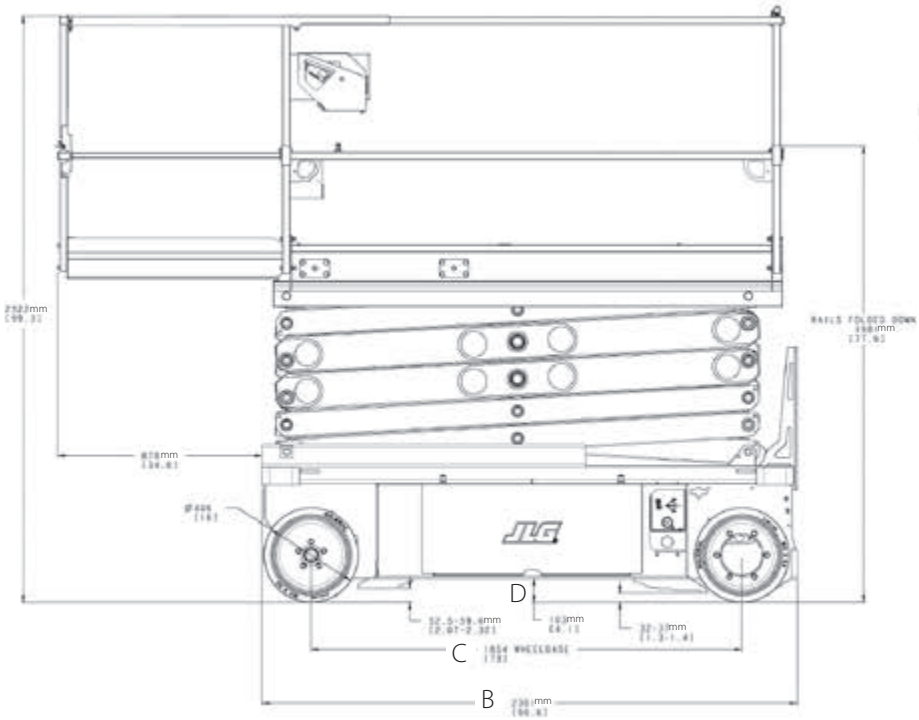

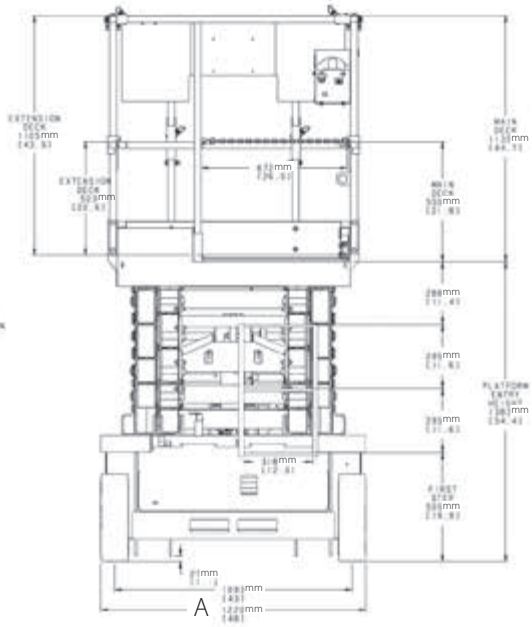

©2015, JLG Industries, Inc.

	3369LE	M3369	4069LE	M4069
Hauteur Travail	12,06 m	12,06 m	14,19 m	14,19 m
A. Hauteur plate-forme - En élévation	10,06 m	10,06 m	12,19 m	12,19 m
B. Hauteur plate-forme - Baissée	1,69 m	1,69 m	1,73 m	1,73 m
C. Hauteur rambardes	1,10 m	1,10 m	1,10 m	1,10 m
D. Hauteur (repliée) (Rambardes repliées)	1,98 m	1,98 m	2,04 m	2,04 m
E. Dimension plate-forme intérieure (l x L)	1,65 m x 2,92 m	1,65 m x 2,92 m	1,65 m x 2,92 m	1,65 m x 2,92 m
F. Extension plate-forme	0,91 m	0,91 m	0,91 m	0,91 m
G. Largeur totale	1,75 m	1,75 m	1,75 m	1,75 m
H. Longueur totale	3,07 m	3,07 m	3,07 m	3,07 m
I. Empattement	2,32 m	2,32 m	2,32 m	2,32 m
J. Garde au sol	0,20 m	0,20 m	0,20 m	0,20 m
Charge sur plate-forme	450 kg	450 kg	360 kg	360 kg
Charge sur extension plate-forme	120 kg	120 kg	120 kg	120 kg
Durée d'un cycle (montée/descente)	38/42 sec.	38/42 sec.	54/50 sec.	54/50 sec.
Hauteur maximum de translation	10,06 m	10,06 m	9,14 m	9,14 m
Poids [1]	4.600 kg	5.250 kg	5.300 kg	5.700 kg
Pression au sol maximum	4,0 kg/cm^2	4,0 kg/cm^2	4,3 kg/cm^2	4,3 kg/cm^2
Vitesse de translation - Baissée	4,8 km/h	4,8 km/h	4,8 km/h	4,8 km/h
Vitesse de translation - En élévation	0,8 km/h	0,8 km/h	0,8 km/h	0,8 km/h
Pente franchissable	35%	35%	35%	35%
Rayon de braquage - Intérieur	2,29 m	2,29 m	2,29 m	2,29 m
Rayon de braquage - Extérieur	4,88 m	4,88 m	4,88 m	4,88 m
Pneus (Non-marquant)	240/55-17,5	240/55-17,5	240/55-17,5	240/55-17,5
Freins (des roues motrices)	Electro-magnétiques		Electro-magnétiques	
Moteurs de translation	2 moteurs 48V		2 moteurs 48V	
Moteur électrique	Courant Continu	Courant Continu	Courant Continu	Courant Continu
Batteries	8 x 6V 370A/hr	8 x 6V 370A/hr	8 x 6V 370A/hr	8 x 6V 370A/hr
Chargeur (120/240V - 50/60Hz)	20A SCR Automatic	20A SCR Automatic	20A SCR Automatic	20A SCR Automatic
Pompe hydraulique	Pompe à engrenage	Pompe à engrenage	Pompe à engrenage	Pompe à engrenage
Système hydraulique	32,0 L	32,0 L	32,0 L	32,0 L
Génératrice	—	Kubota OC60 Refroidissement par air 5 kW	—	Kubota OC60 Refroidissement par air 5 kW
Réservoir de gasoil de la génératrice	—	15,0 L	—	15,0 L

[1] Les spécifications peuvent varier en fonction des réglementations en vigueur dans le pays d'utilisation ou par l'adjonction d'équipements optionnels.

©2015, JLG Industries, Inc.

JLG Modèles 3369LE & M3369

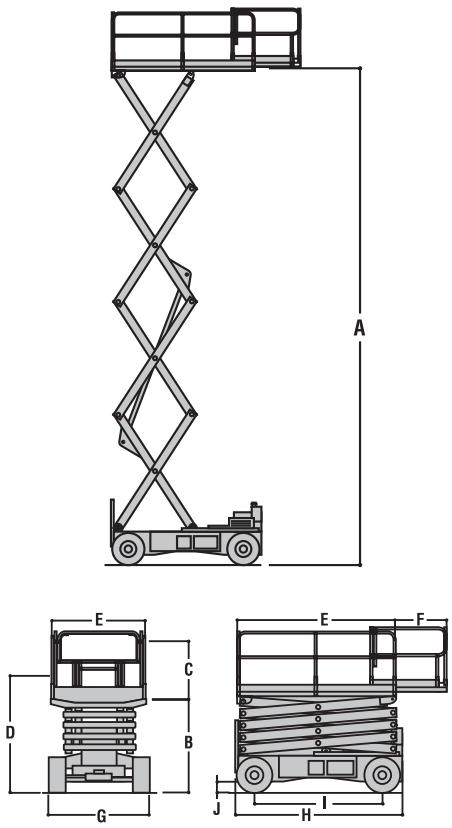

JLG Modèles 4069LE & M4069

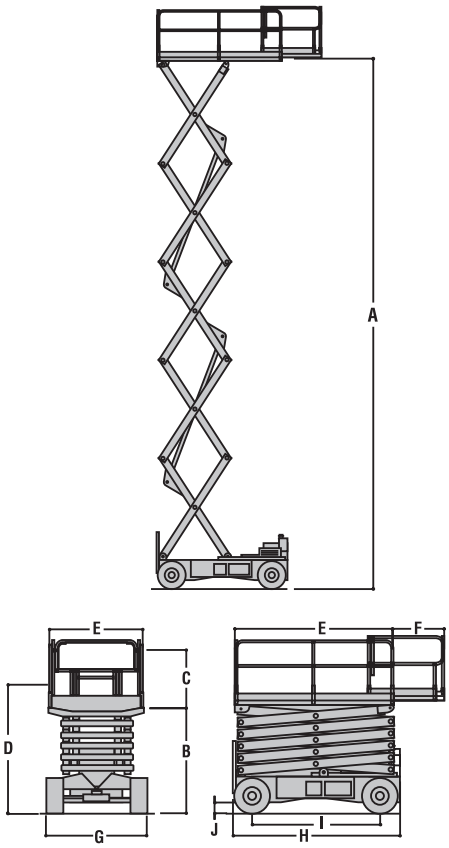

©2015, JLG Industries, Inc.

	Toucan 8E	Toucan 10E	Toucan 12E	Toucan 12E Plus
Hauteur Travail	8,15 m	10,10 m	11,83 m	12,65 m
Hauteur plate-forme	6,15 m	8,10 m	9,83 m	10,65 m
Déport travail (plate-forme standard)	2,39 m	3,08 m	5,10 m	6,05 m
Déport horizontal (plate-forme XL)	2,65 m	—	—	—
Capacité de surplomb	5,10 m	6,51 m	7,12 m	7,12 m
Orientation (non continue)	345°	345°	345°	345°
Charge sur plate-forme [1]	200 kg	200 kg	200 kg	200 kg
Bras - Longueur totale	1,17 m	1,60 m	3,19 m	4,14 m
Bras - Type d'articulation	113° (+45°/ -68°)	127° (+66°/ -61°)	120° (+60° / -60°)	120° (+60° / -60°)
A. Dimension plate-forme standard (l x L)	0,85 m x 0,90 m	0,70 m x 0,90 m	0,70 m x 1,05 m	0,70 m x 1,05 m
Dimension plate-forme XL (l x L)	1,10 m x 0,90 m	—	—	—
B. Largeur totale	0,99 m	0,99 m	1,20 m	1,20 m
C. Dépassement contrepoids	17,5 cm	13 cm	13 cm	13 cm
D. Hauteur (repliée)	1,99 m	1,99 m	1,99 m	1,99 m
E. Longueur totale - plate-forme standard	2,09 m	2,82 m	3,65 m	3,65 m
Longueur hors-tout (plate-forme XL)	2,35 m	—	—	—
F. Empattement	1,20 m	1,20 m	1,60 m	1,60 m
G. Garde au sol	10 cm	10,5 cm	10 cm	10 cm
Poids - plate-forme standard [2]	2.120 kg	2.990 kg	4.300 kg	4.900 kg
Poids - Plate-forme XL [2]	2.340 kg	—	—	—
Pression au sol maximum	18,2 kg/cm^2	21 kg/cm^2	12,5 kg/cm^2	14,0 kg/cm^2
Vitesse de translation - Baissée	5,5 km/h	5,5 km/h	6,0 km/h	6,0 km/h
Vitesse de translation - En élévation	0,75 km/h	0,75 km/h	0,75 km/h	0,75 km/h
Vitesse de translation - Maximum en élévation	—	0,40 km/h	—	—
Rayon de braquage - Extérieur	1,99 m	1,99 m	2,60 m	2,60 m
Rayon de braquage - Intérieur	0,55 m	0,55 m	0,75 m	0,75 m
Pente franchissable	25%	25%	30%	30%
Angle de fuite	25%	25%	25%	25%
Angle de braquage	60°	60°	60°	60°
Dévers maximum autorisé	2°	2°	3°	3°
Pneus (Solide Non-marquant)	406 mm x 125 mm	406 mm x 125 mm	457 mm x 178 mm	457 mm x 178 mm
Système électrique	24V DC	24V DC	48V DC	48V DC
Batteries (deep cycle)	24V - 185A/hr	24V - 240A/hr	48V - 260A/hr	48V - 260A/hr
Chargeur	24V - 25A	24V - 25A	48V - 25A	48V - 25A
Moteurs de translation	2 Moteurs AC	2 Moteurs AC	2 Moteurs AC	2 Moteurs AC
Freins	Disques	Disques	Disques	Disques
Moteur électrique	3 kW 24V DC	3 kW 24V DC	3,5 kW - 48V DC	3,5 kW - 48V DC
Système hydraulique	10,0 L	9,0 L	15,0 L	15,0 L
Peter Hird cycles	75	92	80	74

[1] Capacité 2 personnes en intérieur et extérieur (vent maxi 12,5 m/s)
[2] Les spécifications peuvent varier en fonction des réglementations en vigueur dans le pays d'utilisation ou par l'adjonction d'équipements optionnels.

©2015, JLG Industries, Inc.

JLG Modèle Toucan 8E

8E

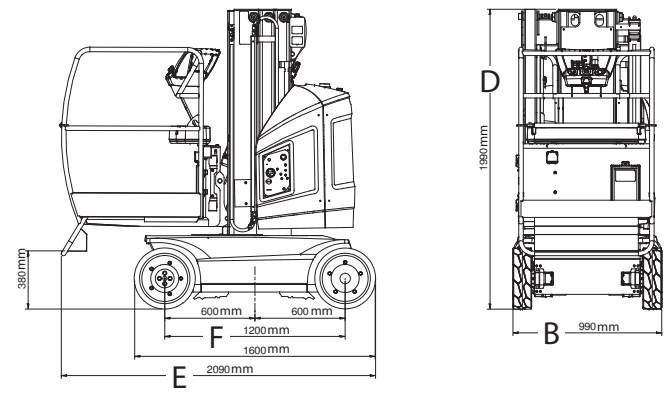

8E XL

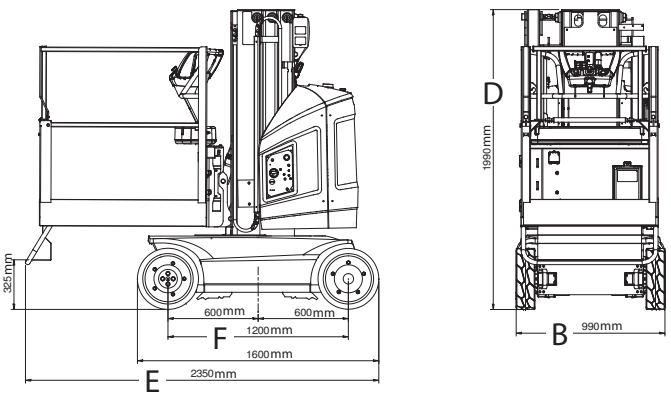

JLG Modèle Toucan 10E

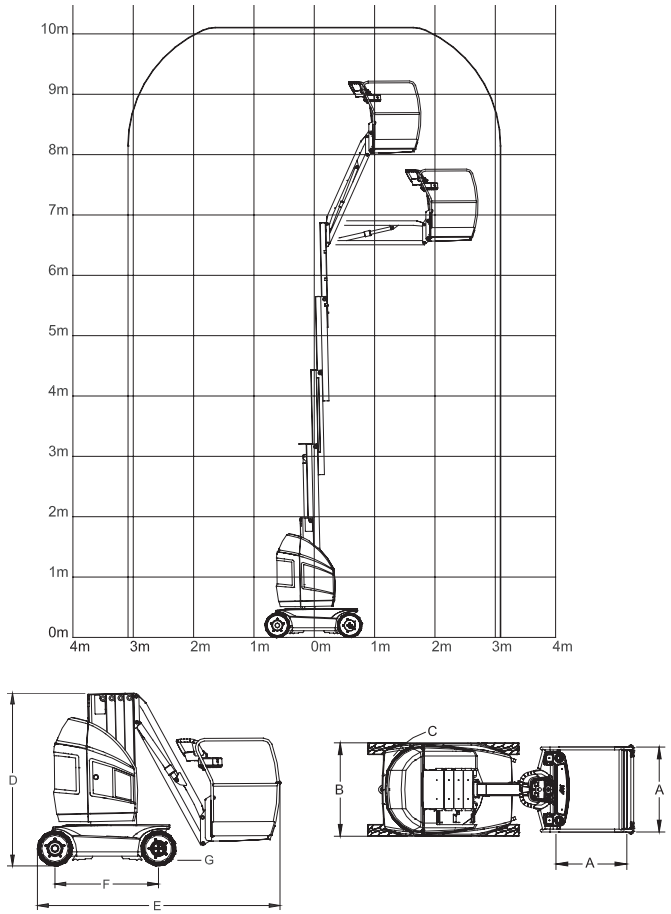

JLG Modèles Toucan 12E & 12E Plus

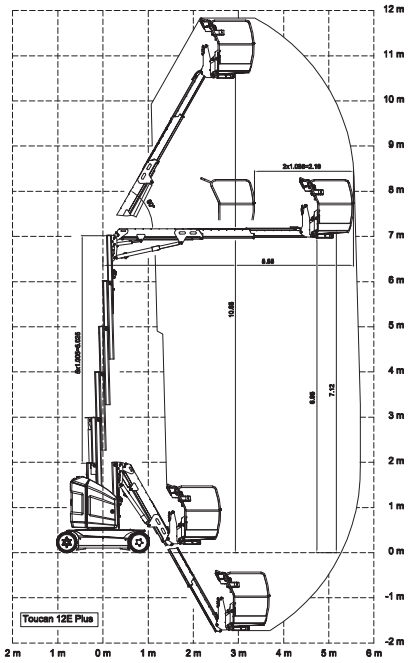

12E Plus

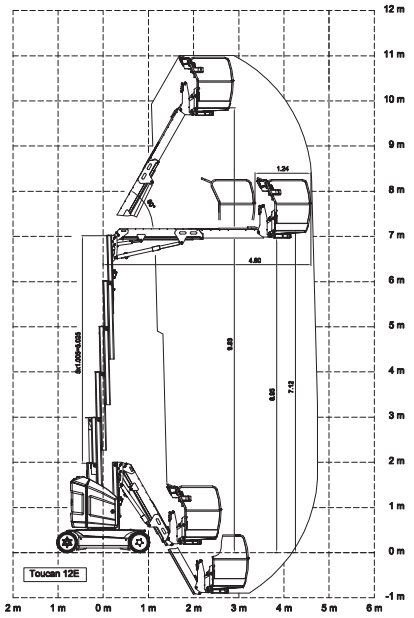

12E

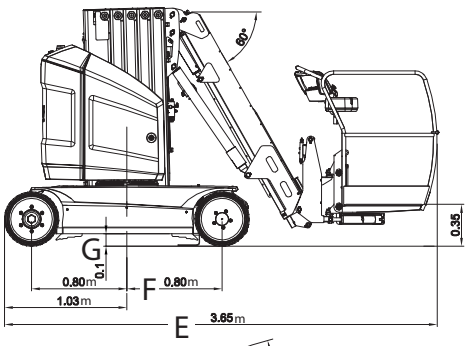

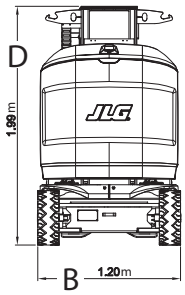

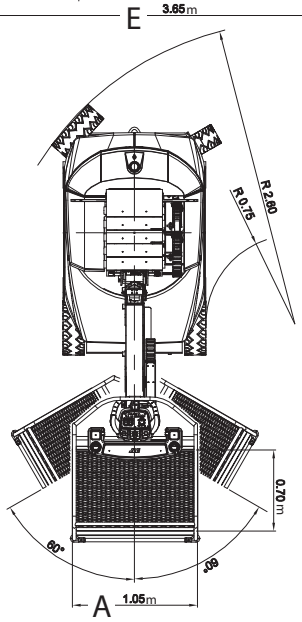

©2015, JLG Industries, Inc.

	X14J	X17J	X19J	X23J
Hauteur Travail (capacité de 120 kg)	13,80 m	16,81 m	18,67 m	23,10 m
Hauteur plate-forme (capacité de 120 kg)	11,80 m	14,81 m	16,67 m	21,10 m
Hauteur Travail (capacité de 200 kg)	12,15 m	15,12 m	16,96 m	21,70 m
Hauteur plate-forme (capacité de 200 kg)	10,15 m	13,12 m	14,96 m	19,70 m
Déport horizontal (plate-forme standard 120 kg)	6,26 m	7,68 m	5,90 m	11,13 m
Déport horizontal (plate-forme standard 200 kg)	5,42 m	6,45 m	4,30 m	9,75 m
Capacité de surplomb - 120 kg	5,58 m	6,08 m	7,66 m	9,38 m
Capacité de surplomb - 200 kg	5,52 m	5,86 m	6,23 m	7,96 m
Rotation (non continue)	361°	361°	361°	361°
Bras - Longueur totale	1,56 m	1,43 m	1,43 m	1,43 m
Bras - Type d'articulation (+/-)	83° (+0° / -83°)	88° (-2° / -90°)	83° (+0° / -83°)	85° (-1° / -86°)
Dimension plate-forme (standard - 2 personnes)	0,69 m x 1,30 m	0,76 m x 1,30 m	0,69 m x 1,30 m	0,69 m x 1,30 m
Dimension plate-forme (étroite - 1 personne)	0,59 m x 0,79 m	0,73 m x 0,79 m	0,59 m x 0,79 m	0,59 m x 0,79 m
Largeur repliée (plate-forme standard 2 personnes)	1,48 m	1,31 m	1,48 m	1,48 m
Largeur repliée (sans plate-forme)	0,79 m [1]	0,79 m [3]	0,79 m [4]	0,99 m [5]
Hauteur (repliée) (sur chenilles)	2,07 m [1]	1,99 m [3]	1,98 m [4]	1,99 m [6]
Longueur (repliée) (sur chenilles)	4,02 m	4,53 m	4,47 m	6 m
Surface au sol des stabilisateurs	2,87 m x 2,91 m	2,89 m x 2,88 m	2,89 m x 2,88 m	3,98 m x 3,98 m
Poids (avec plate-forme standard)	1.398 kg [7]	2.100 kg [7]	2.080 kg [7]	2.990 kg [7]
Poids en ordre de marche (avec moteur à essence)	1.430 kg	2.152 kg	2.106 kg	3.100 kg
Pression au sol maximum (sur stabilisateurs)	1,94 kg/cm^2	2,04 kg/cm^2	1,94 kg/cm^2	3,06 kg/cm^2
Pression au sol maximum (sur chenilles)	0,41 kg/cm^2	0,63 kg/cm^2	0,63 kg/cm^2	0,49 kg/cm^2
Vitesse de translation maximale (machine une vitesse) - essence	1,4 km/h	1,7 km/h	1,7 km/h	—
Vitesse de translation maximale (machine deux vitesses) - essence	2,8 km/h	3,3 km/h	3,3 km/h	1 / 1,7 km/h [8]
Pente franchissable	36%	36%	38%	40%
Pente maximale en fonctionnement	10°	11°	11°	13°
Angle de fuite/d'attaque max.	20° à l'avant / 20° à l'arrière	20° à l'avant / 21° à l'arrière	21° à l'avant / 21° à l'arrière	22° à l'avant / 25° à l'arrière
Dimensions des chenilles noires McLaren en caoutchouc à profil bas	1,24 m x 0,18 m x 0,30 m	1,24 m x 0,18 m x 0,30 m	1,24 m x 0,18 m x 0,30 m	—
Dimensions des chenilles noires Bridgestone en caoutchouc à profil haut	—	—	—	1,76 m x 0,23 m x 0,38 m
Largeur du train de roulement (rentré/sorti)	0,79 m / 0,79 m	0,79 m / 1,09 m	0,79 m / 1,09 m	0,99 m / 1,29 m
Moteur électrique CA	110V or 220V, 50Hz, 2,2 kW			
Moteur	Moteur essence Honda GX270, 6,6 kW	Moteur essence Honda iGX440, 11 kW		

[1] Sans les patins de stabilisateur. La pose des patins augmente la largeur de 100 mm et la hauteur de 30 mm en position repliée.
[2] Sans les patins de stabilisateur. La pose des patins augmente la largeur de 178 mm et la hauteur de 85 mm en position repliée
[3] Sans les patins de stabilisateur. La pose des patins augmente la largeur de 196 mm et la hauteur de 124 mm en position repliée.
[4] Sans les patins de stabilisateur. La pose des patins augmente la largeur de 196 mm et la hauteur de 120 mm en position repliée.
[5] Sans les patins de stabilisateur. La pose des patins augmente la largeur de 75 mm en position repliée.
[6] Dimensions identiques avec ou sans patins de stabilisateur.
[7] Poids à sec. Les spécifications peuvent varier en fonction des réglementations en vigueur dans le pays d'utilisation ou par l'adjonction d'équipements optionnels.
[8] Entraînement à deux vitesses de série sur ce modèle.

©2015, JLG Industries, Inc.

JLG Modèle X14J

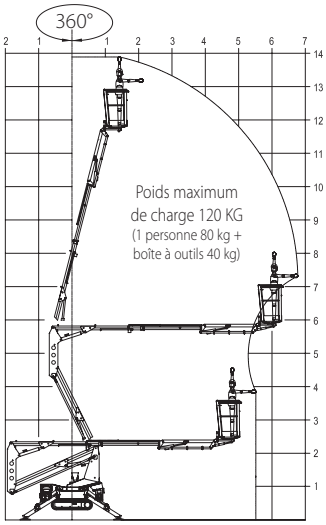

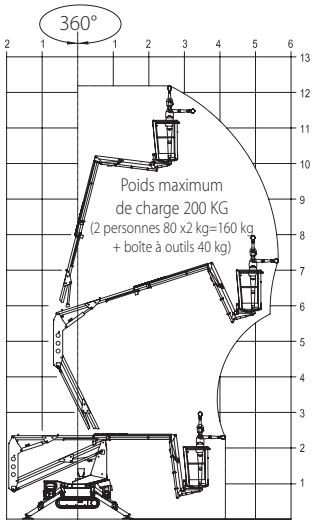

JLG Modèle X17J

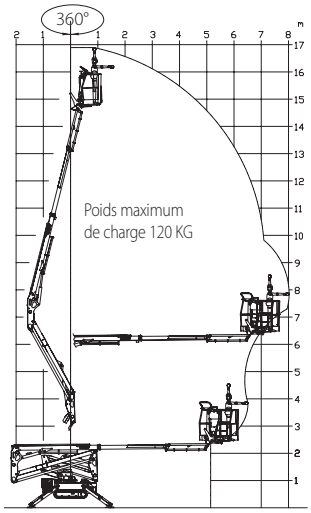

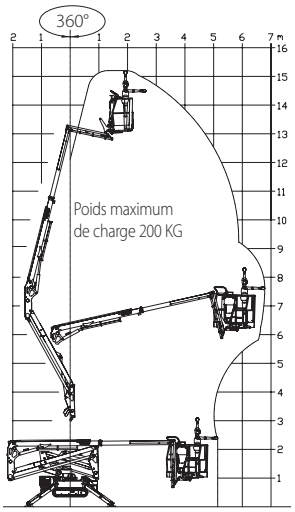

JLG Modèle X19J

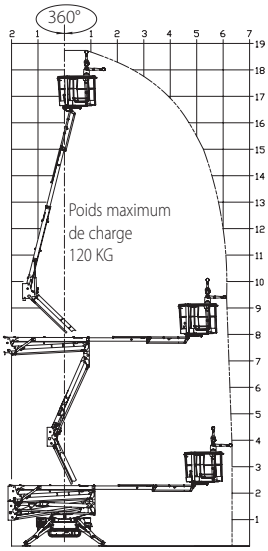

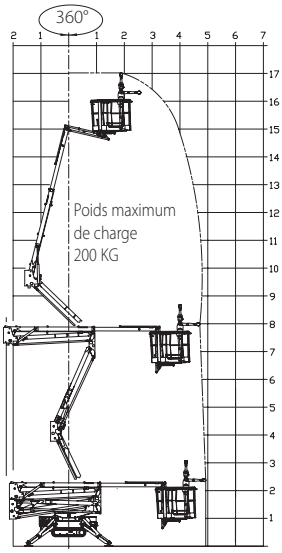

JLG Modèle X23J

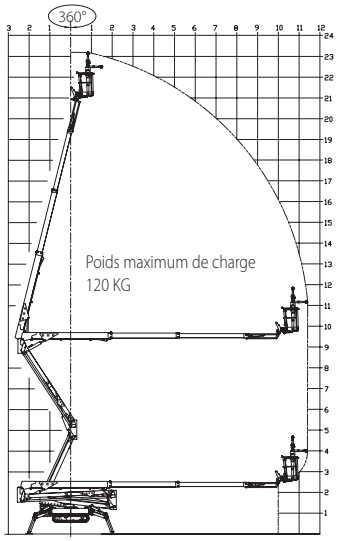

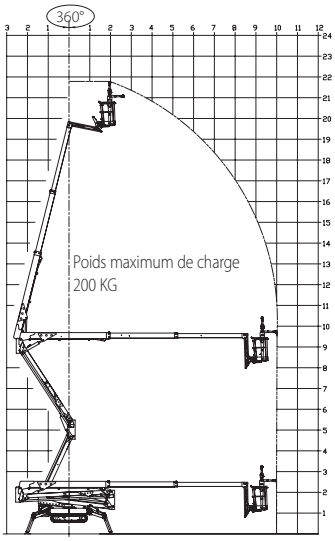

©2015, JLG Industries, Inc.

	X17J Plus	X20J Plus	X26J Plus
Hauteur Travail avec capacité de 230 kg	16,96 m	20,05 m	25,60 m
Hauteur plate-forme avec capacité de 230 kg	14,96 m	18,05 m	23,60 m
Déport horizontal (plate-forme standard 230 kg)	7,00 m	9,20 m	13,10 m
Déport travail (plate-forme standard 230 kg)	7,65 m	9,85 m	13,75 m
Capacité de surplomb - 230 kg	7,8 m	8,2 m	10,10 m
Rotation (non continue)	360°	360°	360°
Bras - Longueur totale	1,68 m	1,68 m	1,68 m
Bras - Type d'articulation (+/-)	89° (+0/-89°)	89° (+0/-89°)	89° (+0/-89°)
Dimension plate-forme (standard - 2 personnes)	0,69 m x 1,34 m	0,69 m x 1,34 m	0,69 m x 1,34 m
Dimension plate-forme (étroite - 1 personne)	TBC	TBC	TBC
Largeur repliée (plate-forme standard 2 personnes)	1,48 m	1,48 m	1,48 m
Largeur repliée (sans plate-forme)	0,798 m	0,795 m	0,99 m
Hauteur (repliée) (sur chenilles)	2,00 m	1,99 m	1,99 m
Longueur (repliée) (sur chenilles)	4,53 m	5,00 m	6,35 m
Surface au sol des stabilisateurs	2,89 m x 2,88 m	2,92 m x 2,93 m	4,08 m x 3,98 m
Poids (avec plate-forme standard)	2.190 kg	2.840 kg	—
Poids en ordre de marche (avec moteur à essence)	2.230 kg	2.880 kg	4.365 kg
Pression au sol maximum (sur stabilisateurs)	2,50 kg/cm^2	3,10 kg/cm^2	4,51 kg/cm^2
Pression au sol maximum (sur chenilles)	0,68 kg/cm^2	0,65 kg/cm^2	0,54 kg/cm^2
Vitesse de translation maximale (machine une vitesse) - essence	1,8 km/h	1,3 km/h	—
Vitesse de translation maximale (machine deux vitesses) - essence	3,6 km/h	2,5 km/h	2,4 km/h
Pente franchissable	28%	28%	28%
Pente maximale en fonctionnement	12°	12°	12°
Angle de fuite/d'attaque max.	20°	20°	22° à l'avant / 25° à l'arrière
Dimensions des chenilles noires McLaren en caoutchouc à profil bas	1,24 m x 0,18 m x 0,30 m	1,46 m x 0,2 m x 0,35 m	—
Dimensions des chenilles noires Bridgestone en caoutchouc à profil haut	—	—	1,76 m x 0,23 m x 0,38 m
Largeur du train de roulement (rentré/sorti)	0,79 m / 1,08 m	0,79 / 1,09 m	0,99 / 1,49 m
Moteur électrique CA	2,2 kW 50Hz 230V	2,2 kW 50Hz 230V	110V or 220V, 50Hz, 2,2 kW
Moteur	Moteur essence Honda iGX440, 11 kW		Moteur diesel Kubota D902, 16 kW

[1] Les spécifications peuvent varier en fonction des réglementations en vigueur dans le pays d'utilisation ou par l'adjonction d'équipements optionnels.

©2015, JLG Industries, Inc.

JLG Modèle X17J Plus

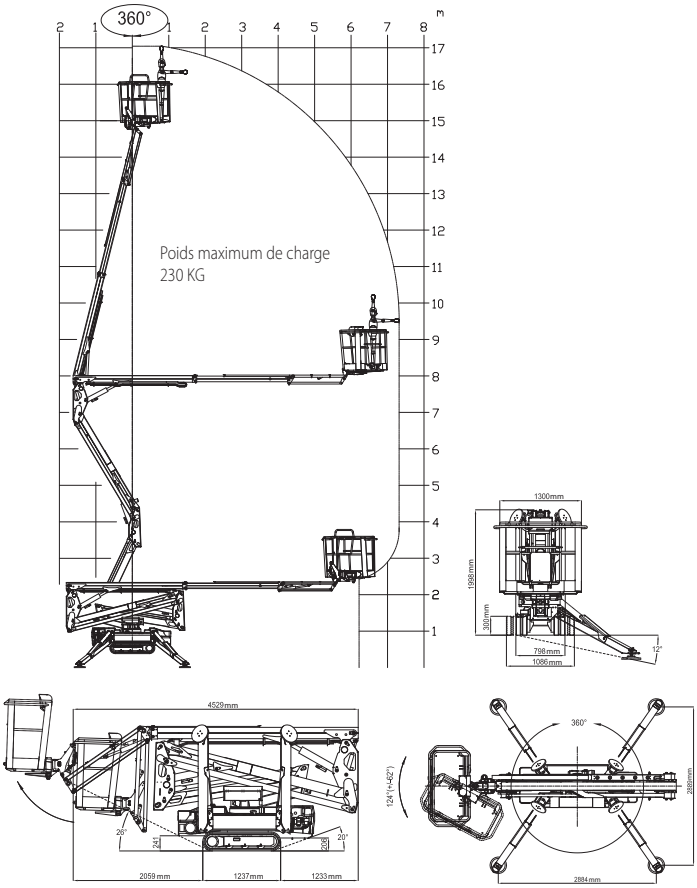

JLG Modèle X20J Plus

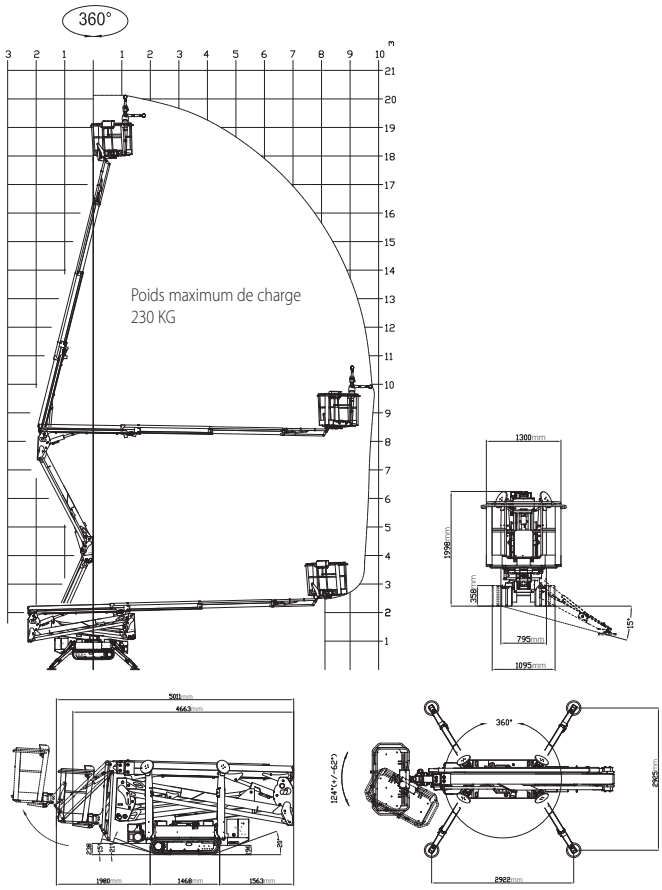

JLG Modèle X26J Plus

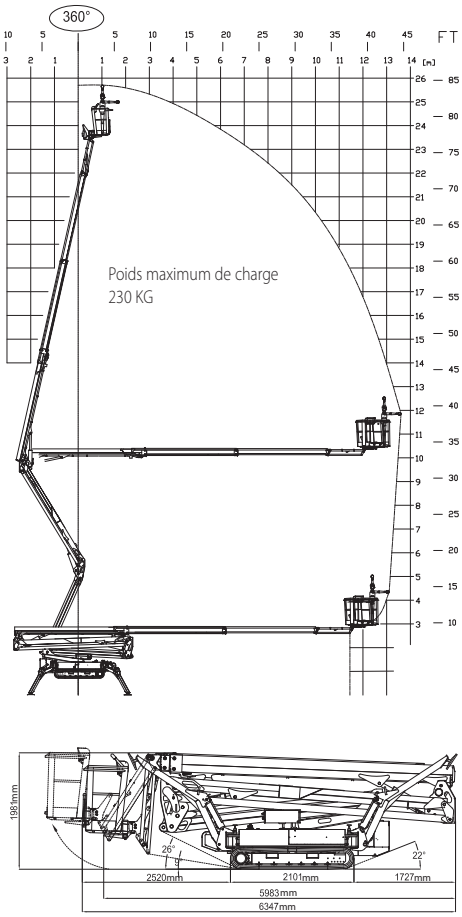

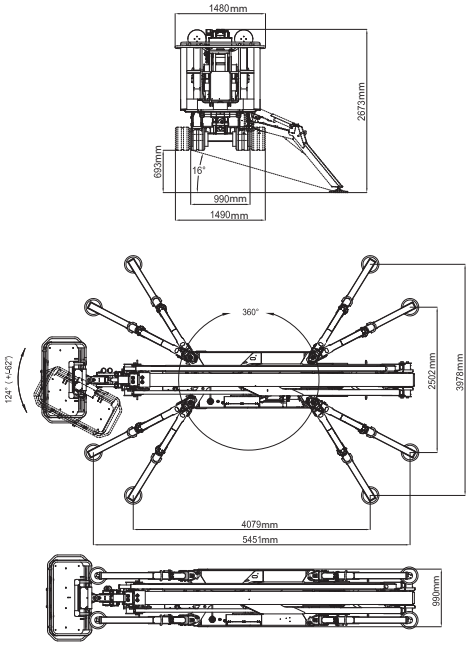

©2015, JLG Industries, Inc.

	Toucan Duo
Hauteur Travail	6,00 m
Hauteur plate-forme	4,00 m
Charge sur plate-forme [1]	130 kg
Capacité tablette élévatrice	70 kg
A1. Dimension plate-forme (l x L)	0,65 m / 0,75 m
A2. Dimensions tablette élévatrice (l x L)	0,50 m / 0,75 m
B. Largeur totale	0,78 m
C. Hauteur (repliée)	1,79 m
D. Longueur totale	1,65 m
E. Empattement	1,35 m
F. Garde au sol	8 cm
Largeur châssis	0,78 m
Poids *	1.000 kg
Pression au sol maximum	13,10 kg/cm^2
Vitesse de translation - Baissée	4 km/h
Vitesse de translation - En élévation	1 km/h
Rayon de braquage - Extérieur	1,64 m
Rayon de braquage - Intérieur	0,00 m
Pente franchissable	20%
Pneus (Solide Non-marquant)	300 x 80
Système électrique	24V DC
Batteries	24V - 180A/hr
Chargeur double tension 110/240V	24V - 15A
Moteurs de translation	2 motors 24V AC - 320 W
Freins	Disques
Moteur électrique	1 kW
Système hydraulique	6,0 L

[1] Capacité pour 1 personne en usage intérieur.
* Les spécifications peuvent varier en fonction des réglementations en vigueur dans le pays d'utilisation ou par l'adjonction d'équipements optionnels.

©2015, JLG Industries, Inc.

JLG Modèle Toucan Duo

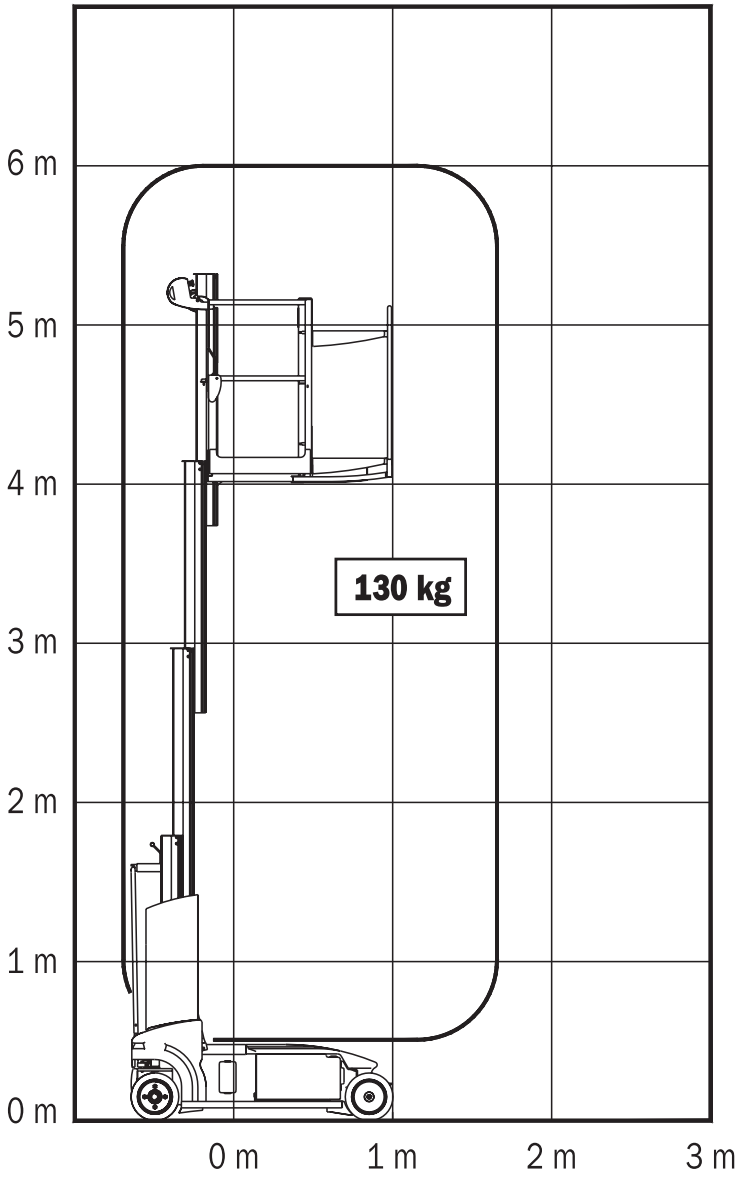

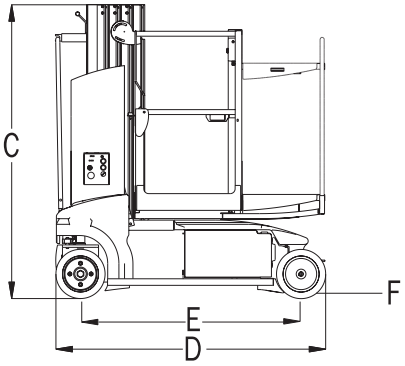

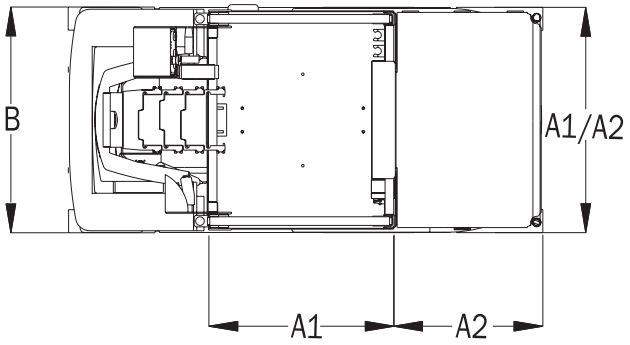

©2015, JLG Industries, Inc.

	15MVL	20MVL
Hauteur Travail	6,71 m	7,98 m
Hauteur plate-forme	4,71 m	5,98 m
Hauteur de conduite possible	4,71 m	5,98 m
Hauteur (repliée)	1,98 m	1,98 m
Hauteur marche	0,46 m	0,46 m
Plate-forme de Stockpicking	0,43 m	0,43 m
Hauteur marche - plate-forme avec extension	—	—
Charge sur plate-forme - à entrée latérale	—	115 kg
Capacité du plateau	—	45 kg
Charge sur plate-forme - plate-forme de Stockpicking	230 kg	160 kg
Charge sur plate-forme - plate-forme étroite	230 kg	160 kg
Charge sur plate-forme - plate-forme à extension	230 kg	160 kg
Dimension plate-forme - acces latéral avec plateau	—	0,69 m x 0,58 m
Dimensions plateau (l x L)	—	0,69 m x 0,58 m
Dimension plate-forme Stockpicking (l x L)	0,71 m x 1,22 m	0,71 m x 1,22 m
Dimension plate-forme étroite (l x L)	0,56 m x 0,64 m	0,56 m x 0,64 m
Dimension plate-forme extension rentrée (l x L)	0,66 m x 0,66 m	0,66 m x 0,66 m
Dimension plate-forme extension sortie (l x L)	0,66 m x 1,24 m	0,66 m x 1,24 m
Longueur véhicule - extension rentrée	1,36 m	1,36 m
Longueur véhicule - plate-forme Stockpicking	1,88 m	1,88 m
Longueur véhicule - toutes les autres plate-formes	1,36 m	1,36 m
Largeur véhicule - largeur châssis	0,75 m	0,75 m
Largeur véhicule - plate-forme avec extension	0,82 m	0,82 m
Largeur véhicule - plate-forme de Stockpicking	0,80 m	0,80 m
Largeur véhicule - toutes les autres plate-formes	0,75 m	0,75 m
Poids - toutes les autres plate-formes [1]	1.060 kg	1.060 kg
Poids - plate-forme avec extension [1]	1.090 kg	1.090 kg
Poids - plate-forme de Stockpicking [1]	1.110 kg	1.110 kg
Pression au sol maximum - roues avant	22,60 kg/cm^2	19,50 kg/cm^2
Pression au sol maximum - roues arrière	8,10 kg/cm^2	9,21 kg/cm^2
Vitesse de conduite maximum - plate-forme, Baissée	5,4 km/h	5,4 km/h
Vitesse de conduite maximum - plate-forme, En élévation	0,8 km/h	0,8 km/h
Rayon de braquage	Zéro	Zéro
Pente franchissable	20%	20%
Garde au sol	5 cm	5 cm
Diamètre des roues - roues traction arrière & directionnelles	32 cm x 10 cm	32 cm x 10 cm
Diamètre des roues - roues flottantes avant	20 cm x 6 cm	20 cm x 6 cm
Matériau pneumatiques	Non marquants	Non marquants
Batteries	AGM sans entretien 100A/hr (x2)	AGM sans entretien 100A/hr (x2)

[1] Les spécifications peuvent varier en fonction des réglementations en vigueur dans le pays d'utilisation ou par l'adjonction d'équipements optionnels.

©2015, JLG Industries, Inc.

JLG Série MVL

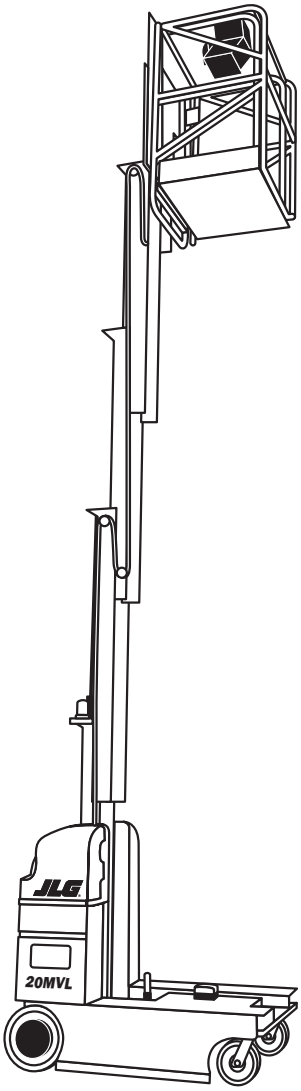

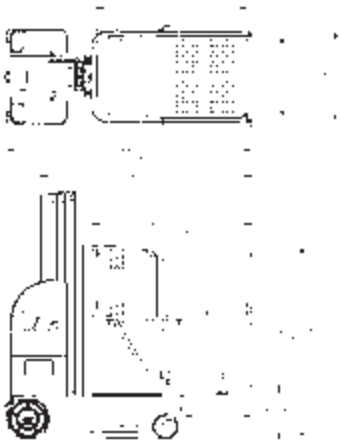

STANDARD

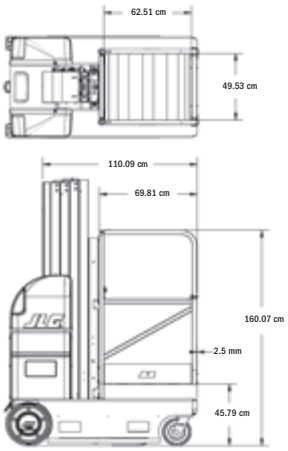

ÉTROITE

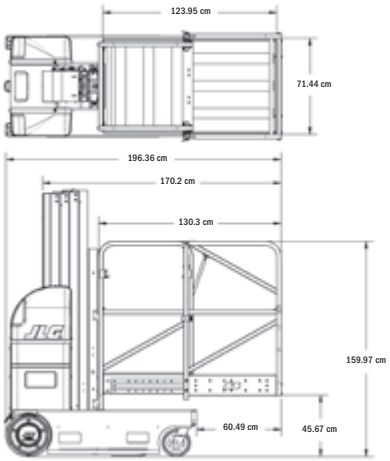

SORTIE

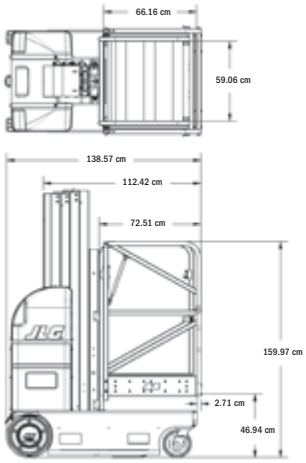

RÉTRACTÉE

©2015, JLG Industries, Inc.

	10MSP
Hauteur Travail	5,05 m
Hauteur plate-forme	3,05 m
Capacité de la plate-forme de conduite	160 kg
Capacité du plateau	115 kg
Capacité du plateau matériel	115 kg
Dimension plate-forme (l x L) accès aux portes battantes	0,69 m x 0,50 m
Dimensions plateau (l x L)	0,66 m x 0,66 m
Hauteur totale (repliée)	1,45 m
Largeur totale (repliée) [2]	0,83 m
Longueur totale	1,56 m
Hauteur d'entrée au sol	0,35 m
Hauteur minimum plateau (repliée)	0,86 m
Hauteur maximum plateau (repliée)	1,32 m
Hauteur maximum d'élévation du plateau	4,04 m
Vitesse de translation - Baissée	5,4 km/h
Vitesse de translation - En élévation	0,8 km/h
Ecartement par rapport au mur (avant)	0,00 m
Ecartement par rapport au mur (côté)	0,00 m
Poids [1]	555 kg
Pression au sol maximum - roues à l'avant	11,70 kg/cm^2
Pression au sol maximum - roues arrière	6,70 kg/cm^2
Rayon de braquage	Zéro
Pente franchissable	15%
Diamètre des roues - roues traction arrière & directionnelles	0,32 m
Diamètre des roues - roues flottantes avant	0,20 m
Batteries	AGM sans entretien 200A/hr (x4)
Chargeur	25A Automatique
Système d'entraînement	Electrique Direct

[1] Les spécifications peuvent varier en fonction des réglementations en vigueur dans le pays d'utilisation ou par l'adjonction d'équipements optionnels.
[2] Sans patins caoutchouc: largeur 0,75 m.

©2015, JLG Industries, Inc.

JLG Modèle 10MSP

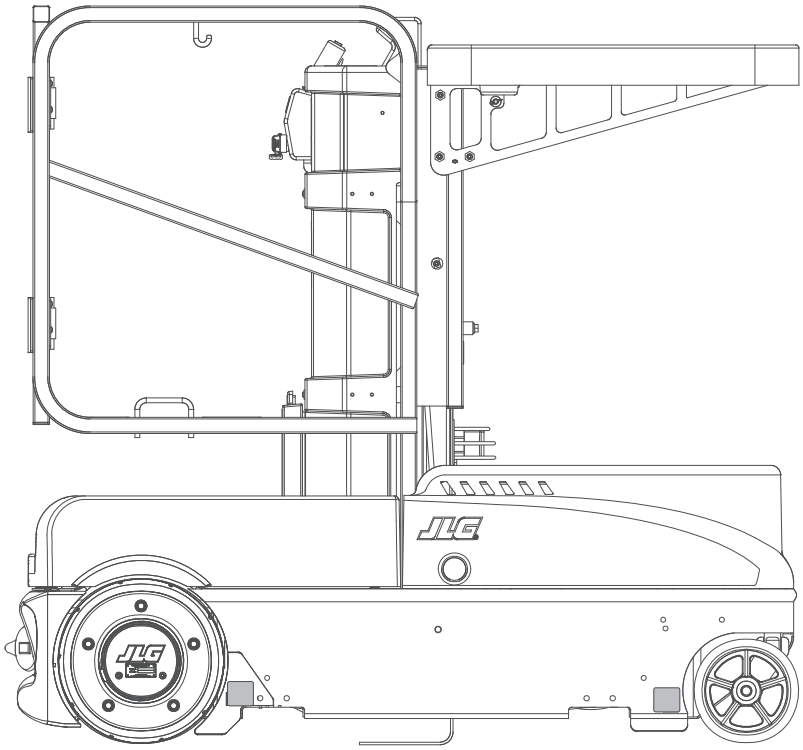

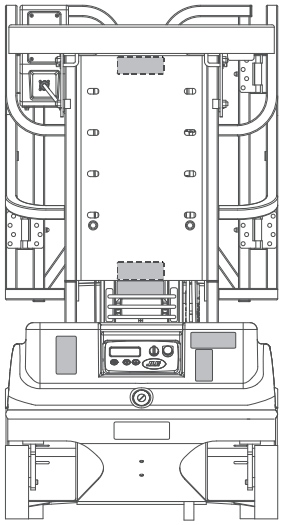

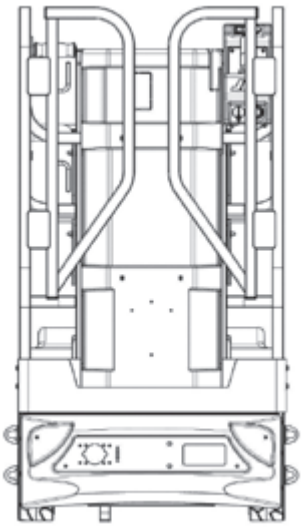

©2015, JLG Industries, Inc.

	1230ES
Hauteur Travail	5,66 m
A. Hauteur plate-forme - En élévation	3,66 m
B. Hauteur plate-forme - Baissée	0,52 m
C. Hauteur rambardes	1,10 m
D. Hauteur (repliée)	1,65 m
E. Dimension plate-forme (l x L)	0,69 m x 1,26 m
F. Longueur totale	1,36 m
G. Largeur totale	0,76 m
H. Empattement	1,04 m
I. Garde au sol (repliée)	6,5 cm
Charge sur plate-forme [1]	230 kg
Durée d'un cycle (montée/descente)	12 /12 sec.
Hauteur maximum de translation	3,66 m
Poids [2]	790 kg
Pression au sol maximum	8,65 kg/cm^2
Vitesse de translation - Baissée	4,8 km/h
Vitesse de translation - En élévation	0,8 km/h
Pente franchissable	25%
Rayon de braquage - Intérieur	11 cm
Rayon de braquage - Extérieur	1,46 m
Pneus (Solide Non-marquant)	323 x 100
Freins	Electro-magnétiques
Motorisation	24V Electrique 6 kW
Batteries	4 x 6V 220A/hr
Chargeur (120/240V - 50/60Hz)	20A Automatique
Système hydraulique	4,0 L

[1] Charge - 1 personne + outils et équipement jusqu'à 230 kg.
[2] Les spécifications peuvent varier en fonction des réglementations en vigueur dans le pays d'utilisation ou par l'adjonction d'équipements optionnels.

©2015, JLG Industries, Inc.

JLG Modèle 1230ES

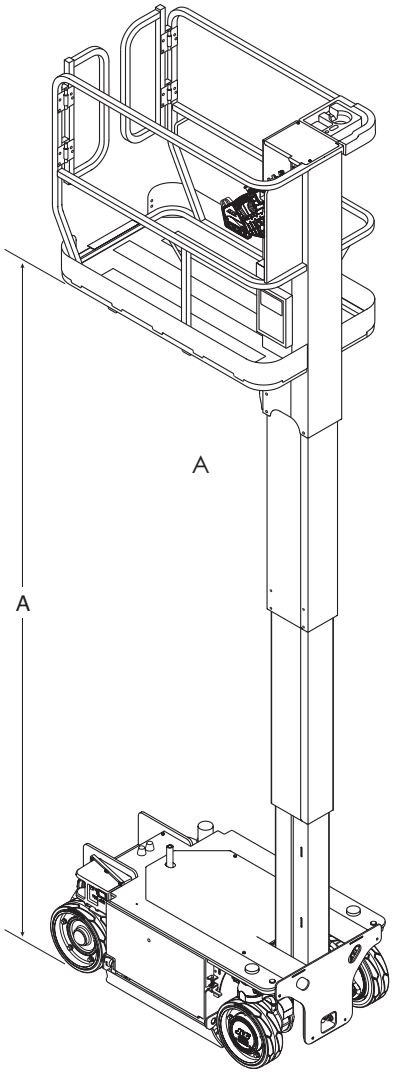

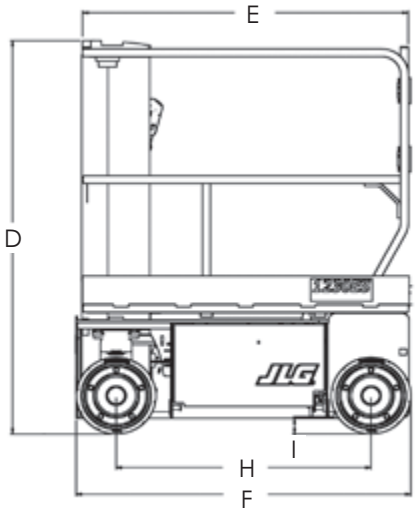

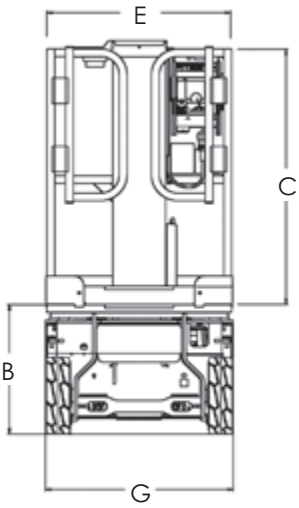

©2015, JLG Industries, Inc.

	20AM	25AM	30AM	36AM	41AM
Hauteur Travail	8,22 m	9,67 m	11,14 m	13,05 m	14,42 m
Hauteur plate-forme	6,22 m	7,67 m	9,14 m	11,05 m	12,42 m
Charge sur plate-forme	160 kg	160 kg	135 kg	135 kg	135 kg
Dimension plate-forme étroite (l x L)	0,56 m x 0,63 m	0,56 m x 0,63 m	0,56 m x 0,63 m	0,56 m x 0,63 m	0,56 m x 0,63 m
Dimension plate-forme entrée latérale (l x L)	0,66 m x 0,66 m	0,66 m x 0,66 m	0,66 m x 0,66 m	0,66 m x 0,66 m	0,66 m x 0,66 m
A. Hauteur (repliée)	1,97 m	1,97 m	1,97 m	2,64 m	2,64 m
Hauteur (machine basculée)	—	—	—	1,92 m	1,96 m
B. Largeur (repliée)	0,74 m	0,74 m	0,74 m	0,74 m	0,74 m
C. Longueur (repliée)	1,19 m	1,24 m	1,32 m	1,38 m	1,46 m
Longueur (sans panier)	1,19 m	1,19 m	1,19 m	1,35 m	1,35 m
Longueur totale (machine basculée)	—	—	—	2,74 m	2,74 m
Hauteur d'entrée au sol	0,48 m	0,48 m	0,48 m	0,48 m	0,48 m
Longueur stabilisateur	1,73 m	1,73 m	1,88 m	2,13 m	2,13 m
Largeur stabilisateur	1,57 m	1,57 m	1,83 m	2,18 m	2,18 m
Ecartement par rapport au mur (avant)	0,28 m	0,20 m	0,20 m	0,42 m	0,34 m
Ecartement par rapport au mur (côté)	0,44 m	0,44 m	0,60 m	0,75 m	0,75 m
Poids (version secteur) *	325 kg	365 kg	395 kg	440 kg	485 kg
Poids (version batteries) *	360 kg	395 kg	430 kg	475 kg	520 kg
Diamètre roues arrière	25 cm	25 cm	25 cm	25 cm	25 cm
Diamètre roues folles	15 cm	15 cm	15 cm	15 cm	15 cm

* Les spécifications peuvent varier en fonction des réglementations en vigueur dans le pays d'utilisation ou par l'adjonction d'équipements optionnels.

©2015, JLG Industries, Inc.

JLG Série AM

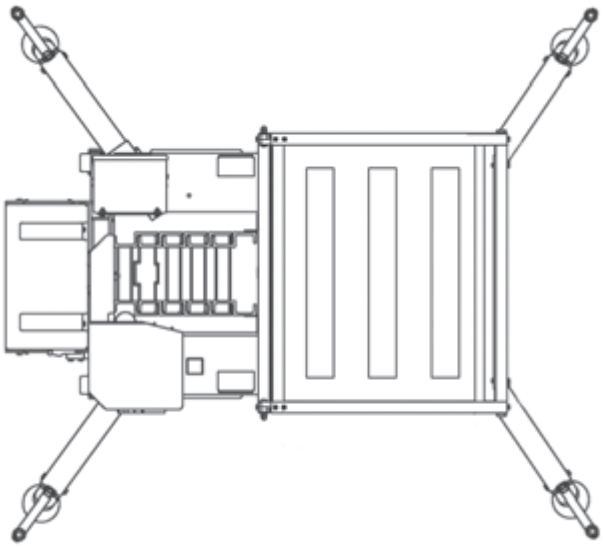

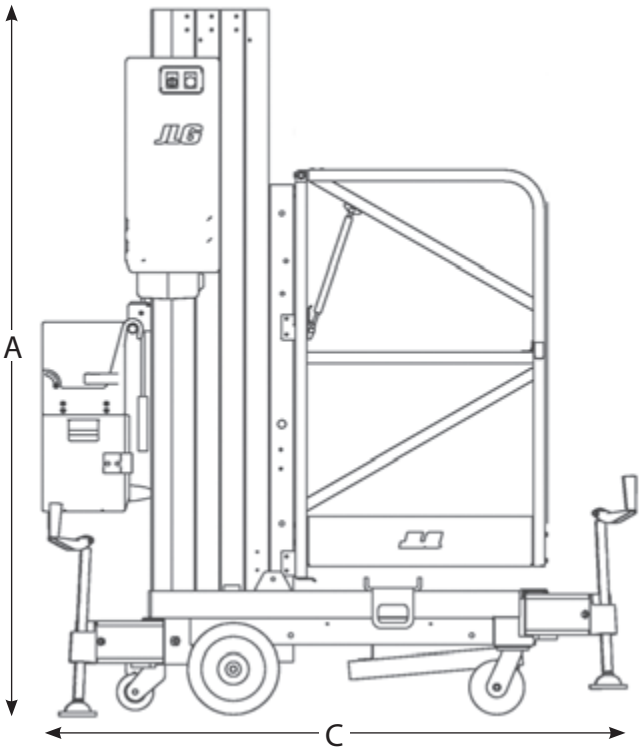

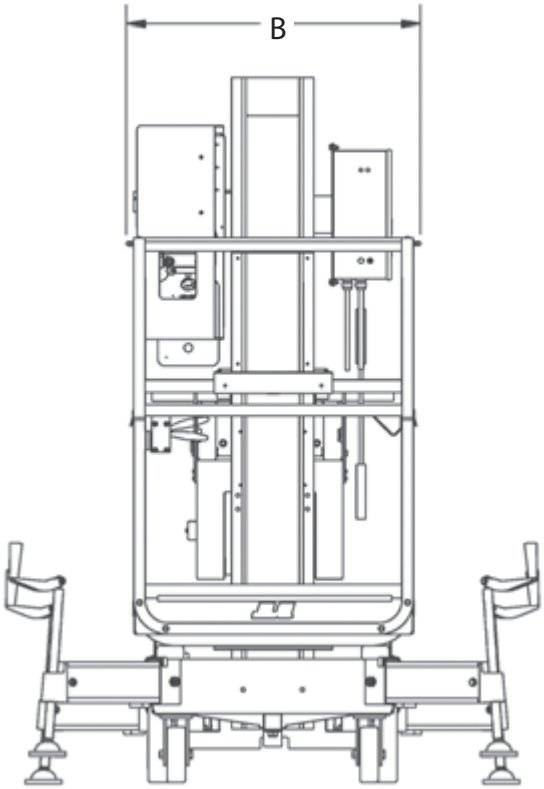

©2015, JLG Industries, Inc.

	E300AJ	E300AJP
Plate-forme		
Plate forme 0,76 m x 1,22 m accès aisé	●	●
Acces latéral par sous lisse relevable	●	●
Accès latéral avec porte ouvrant vers l'intérieur	○	○
Fonctions multiples	●	●
Manipulateur de commande proportionnelle de translation et de direction	●	●
Manipulateur de commande proportionnelle de mât principal et de rotation	●	●
Bouton de réglage de vitesse pour le contrôle du bras inférieur, du bras télescopique, dupendulaire et de la rotation de la plate-forme	●	●
Vitesse extra lente sélectionnable pour les fonctions de translation/montée et de rotation	●	●
Bras pendulaire de 1,22 m	●	●
JibPLUS® avec pendulaire de 1,22 m à quatre axes de rotation	—	●
Rotation de la plate-forme motorisée sur 180 degrés	●	●
Console de plate-forme avec témoins lumineux d'état de fonctionnement de la machine [1]	●	●
Système de détection de charge	●	●
Câble d'alimentation c.a. vers la plate-forme	●	●
Alimentation et transmission		
Transmission directe à deux roues motrices à commande électrique (courant alternatif)	●	●
8 batteries 6V 305A/hr longue durée	●	●
Commande de traction automatique	●	●
Réglages « personnalisés » programmables	●	●
Auto-test embarqué	●	●
Compartiment des batteries/électrique fermé	●	●
Chargeur de batterie automatique 20A	●	●
Freinage automatique sur essieu arrière	●	●
Capots en acier sculpté	●	●
Équipements et accessoires		
Dévers 3° avec avertisseur sonore et visuel	●	●
Pneus en caoutchouc non marquants	●	●
Système de protection anti-nid de poule	●	●
Châssis étroit 1,22 m	●	●
Anneaux d'arrimage et d'élingage	●	●
Commutateur de commandes à clé, boîtier bas	●	●
Indicateur de charge de batteries	●	●
Compteur horaire	●	●
Avertisseur sonore	●	●
370A/hr batteries au lieu de 305A/hr batteries	○	○
Alarme tous mouvements	○	○
Batteries 305A/hr sans entretien (au lieu du standard)	○	○
Feux de travail de la plate-forme	○	○
Gyrophare	○	○
Prises	○	○
Verrou de sécurité programmable	○	○
Boîtier de commandes en acrylique renforcé	○	○
Soufflets de vérin	○	○
Skyguard avec balise	○	○
Skyguard sans balise	○	○
Plateau porte-outils sur la plate-forme	○	○
Système de descente manuelle	●	●

Standard ● Option ○ Non disponible —

[1] Fournit des témoins lumineux sur la console de commande de la plate-forme pour le dysfonctionnement du système, la décharge des batteries, l'indicateur de dévers et l'état du contacteur au pied.

©2015, JLG Industries, Inc.

	E400AJP	M400AJP	E400AJPn	M400AJPn
Plate-forme				
Plate forme 0,76 m x 1,22 m, accès aisé	○	○	●	●
Plate forme 0,76 m x 1,52 m, accès aisé	●	●	○	○
Acces latéral par sous lisse relevable	●	●	●	●
Accès latéral avec porte ouvrant vers l'intérieur	○	○	○	○
Fonctions multiples	●	●	●	●
Manipulateur de commande proportionnelle de translation et de direction	●	●	●	●
Manipulateur de commande proportionnelle de mât principal et de rotation	●	●	●	●
Bouton de réglage de vitesse pour le contrôle du bras inférieur, du bras télescopique, dupendulaire et de la rotation de la plate-forme	●	●	●	●
Vitesse extra lente sélectionnable pour les fonctions de translation/montée et de rotation	●	●	●	●
Bras pendulaire de 1,22 m	●	●	●	●
JibPLUS® avec pendulaire de 1,22 m à quatre axes de rotation	●	●	●	●
Rotation de la plate-forme motorisée sur 180 degrés	●	●	●	●
Console de plate-forme avec témoins lumineux d'état de fonctionnement de la machine [1]	●	●	●	●
Système de détection de charge	●	●	●	●
Câble d'alimentation c.a. vers la plate-forme	●	●	●	●
Arrivée d'air 13 mm vers la plate-forme	—	—	—	—
Alimentation et transmission				
Transmission directe à deux roues motrices à commande électrique (courant alternatif)	●	●	●	●
8 batteries 6V 305A/hr longue durée	●	●	●	●
Commande de traction automatique	●	●	●	●
Réglages « personnalisés » programmables	●	●	●	●
Auto-test embarqué	●	●	●	●
Compartiment des batteries/électrique fermé	●	●	●	●
Chargeur de batterie automatique 20A	●	●	●	●
Freinage automatique sur essieu arrière	●	●	●	●
Capots ABS en relief	●	●	●	●
Équipements et accessoires				
Dévers 3° avec avertisseur sonore et visuel	●	●	●	●
Pneus en caoutchouc non marquants	○	○	●	●
Pneus mousse 240/55 - 17,5	●	●	—	—
Pneus mousse non marquants 240/55 - 17,5	○	○	—	—
Châssis étroit 1,75 m	●	●	—	—
Châssis étroit 1,50 m	—	—	●	●
Anneaux d'arrimage et d'élingage	●	●	●	●
Commutateur de commandes à clé, boîtier bas	●	●	●	●
Indicateur de charge de batteries	●	●	●	●
Compteur horaire	●	●	●	●
Avertisseur sonore	●	●	●	●
Batteries 305A/hr sans entretien (au lieu du standard)	○	○	○	○
Alarme tous mouvements	○	○	○	○
Pack éclairage [2]	○	○	○	○
Feux de travail de la plate-forme	○	○	○	○
Feux avant et arrière	○	○	○	○
Gyrophare	○	○	○	○
Prises	○	○	○	○
Boîtier de commandes en acrylique renforcé	○	○	○	○
Soufflets de vérin	○	○	○	○
Skyguard avec balise	○	○	○	○
Skyguard sans balise	○	○	○	○
Plateau porte-outils sur la plate-forme	●	●	●	●
Système de descente manuelle	●	●	●	●

Standard ● Option ○ Non disponible —

[1] Fournit des témoins lumineux sur la console de commande de la plate-forme pour le dysfonctionnement du système, la décharge des batteries, l'indicateur de dévers et l'état du contacteur au pied.
[2] Inclut les feux avant et arrière et les feux de travail de la plate-forme.

©2015, JLG Industries, Inc.

	E450AJ	M450AJ
Plate-forme		
Plate forme 0,76 m x 1,22 m, accès aisé	○	○
Plate forme 0,76 m x 1,52 m, accès aisé	●	●
Acces latéral par sous lisse relevable	●	●
Accès latéral avec porte ouvrant vers l'intérieur	○	○
Fonctions multiples	●	●
Manipulateur de commandes proportionnelles de translation et de direction	●	●
Manipulateur de commandes proportionnelles du mât principal et de rotation	●	●
Bouton de réglage de vitesse pour le contrôle de la flèche tourelle, de la flèche principale, du pendulaire et de la rotation de la plate-forme	●	●
Vitesse extra lente sélectionnable pour les fonctions de translation/montée et de rotation	●	●
Bras pendulaire de 1,22 m	●	●
Rotation de la plate-forme motorisée sur 180 degrés	●	●
Console de plate-forme avec témoins lumineux d'état de fonctionnement de la machine [1]	●	●
Système de détection de charge	●	●
Câble d'alimentation c.a. vers la plate-forme	●	●
Arrivée d'air 13 mm vers la plate-forme	○	○
Alimentation et transmission		
Transmission directe à deux roues motrices à commande électrique (courant alternatif)	●	●
8 batteries 6V 370A/hr longue durée	●	●
Génératrice Diesel embarquée à charge rapide	—	●
Commande de traction automatique	●	●
Réglages « personnalisés » programmables	●	●
Auto-test embarqué	●	●
Compartiment des batteries/électrique fermé	●	●
Chargeur de batterie automatique 20A	●	●
Freinage automatique sur essieu arrière	●	●
Capots ABS en relief	●	●
Équipements et accessoires		
Dévers 3° avec avertisseur sonore et visuel	●	●
Pneus en caoutchouc non marquants	○	○
Pneus mousse 240/55 - 17,5	●	●
Pneus mousse non marquants 240/55 - 17,5	○	○
Anneaux d'arrimage et d'élingage	●	●
Commutateur de commandes à clé, boîtier bas	●	●
Indicateur de charge de batteries	●	●
Compteur horaire	●	●
Avertisseur sonore	●	●
Batteries AGM sans entretien 305A/hr au lieu des batteries standard	○	○
Alarme tous mouvements	○	○
Feux de travail de la plate-forme	○	○
Feux avant et arrière	○	○
Pack éclairage [2]	○	○
Gyrophare	○	○
Prises	○	○
Boîtier de commandes en acrylique renforcé	○	○
Soufflets de vérin	○	○
Skyguard avec balise	○	○
Skyguard sans balise	○	○
Plateau porte-outils sur la plate-forme	●	●
Système de descente manuelle	●	●

Standard ● Option ○ Non disponible —

[1] Fournit des témoins lumineux sur la console de commande de la plate-forme pour le dysfonctionnement du système, la décharge des batteries, l'indicateur de dévers et l'état du contacteur au pied.
[2] Inclut les feux avant et arrière et les feux de travail de la plate-forme.

©2015, JLG Industries, Inc.

	E600J	M600J	E600JP	M600JP
Plate-forme				
Plate forme 0,76 m x 1,22 m, accès aisé	○	○	○	○
Plate forme 0,76 m x 1,83 m, accès aisé	●	●	●	●
Acces latéral par sous lisse relevable	●	●	●	●
Accès latéral avec porte ouvrant vers l'intérieur	○	○	○	○
Fonctions multiples	●	●	●	●
Manipulateur de commandes proportionnelles de translation et de direction	●	●	●	●
Manipulateur de commandes proportionnelles du mât principal et de rotation	●	●	●	●
Bouton de réglage de vitesse pour le contrôle du bras inférieur, du bras télescopique, du pendulaire etde la rotation de la plate-forme	●	●	●	●
Vitesse extra lente sélectionnable pour les fonctions de translation/montée et de rotation	●	●	●	●
Bras pendulaire de 1,22 m	●	●	●	●
JibPLUS® avec pendulaire de 1,24 m à quatre axes de rotation	—	—	●	●
Rotation de la plate-forme motorisée sur 180 degrés	●	●	●	●
Console de plate-forme avec témoins lumineux d'état de fonctionnement de la machine [1]	●	●	●	●
Système de détection de charge	●	●	●	●
Câble d'alimentation c.a. vers la plate-forme	●	●	●	●
Arrivée d'air 13 mm vers la plate-forme	○	○	○	○
Alimentation et transmission				
Transmission directe à deux roues motrices à commande électrique	●	●	●	●
8 batteries 6V 415A/hr longue durée	●	●	●	●
Génératrice Diesel embarquée à charge rapide	—	●	—	●
Commande de traction automatique	●	●	●	●
Réglages « personnalisés » programmables	●	●	●	●
Auto-test embarqué	●	●	●	●
Compartiment des batteries/électrique fermé	●	●	●	●
Chargeur de batterie automatique 23A	●	●	●	●
Freinage automatique sur essieu arrière	●	●	●	●
Capots ABS en relief	●	●	●	●
Commande assistée de toutes les roues	—	○	—	○
Équipements et accessoires				
Dévers 3° avec avertisseur sonore et visuel	—	—	●	●
Dévers 4° avec avertisseur sonore et visuel	●	●	—	—
Pneus mousse non marquants 36/14LL - 22,5	●	●	●	●
Essieu avant oscillant	●	●	●	●
Anneaux d'arrimage et d'élingage	●	●	●	●
Commutateur de commandes à clé, boîtier bas	●	●	●	●
Indicateur de charge de batteries	●	●	●	●
Compteur horaire	●	●	●	●
Avertisseur sonore	●	●	●	●
Alarme tous mouvements	○	○	○	○
Feux de travail de la plate-forme	○	○	○	○
Feux avant et arrière	○	○	○	○
Pack éclairage [2]	○	○	○	○
Gyrophare	○	○	○	○
Prises	○	○	○	○
Boîtier de commandes en acrylique renforcé	○	○	○	○
Soufflets de vérin	○	○	○	○
Cadre sensible	○	○	—	—
Skyguard avec balise	○	○	○	○
Skyguard sans balise	○	○	○	○
Option CADRE SENSIBLE 0.76 m x 1.22 m	○	○	○	○
Option CADRE SENSIBLE 0.76 m x 1.83 m	○	○	○	○
Plateau porte-outils sur la plate-forme	●	●	●	●
Plateau de stockage d'angle	○	○	○	○
Système de descente manuelle	●	●	●	●

Standard ● Option ○ Non disponible —

[1] Fournit des témoins lumineux sur la console de commande de la plate-forme pour le dysfonctionnement du système, la décharge des batteries, l'indicateur de dévers et l'état du contacteur au pied.
[2] Inclut les feux avant et arrière et les feux de travail de la plate-forme.

©2015, JLG Industries, Inc.

	1930ES	2032ES	2632ES	2646ES	3246ES
Plate-forme					
Extension de la plate-forme de 0,90 m	●	●	●	—	—
Extension de la plate-forme de 1,27 m	—	—	—	●	●
Rambardes rabattables	●	●	●	●	●
Portillon ouvrant vers l'intérieur	●	●	●	●	●
Boîtier de commandes de la plate-forme amovible	●	●	●	●	●
Anneaux de fixation de la longe de sécurité	●	●	●	●	●
Commande de translation proportionnelle actionnable d'une seule main	●	●	●	●	●
Commande proportionnelle de la vitesse d'élévation/descente	●	●	●	●	●
Manipulateur de commandes pour l'élévation et la translation	●	●	●	●	●
Système de détection de charge	●	●	●	●	●
Alimentation et transmission					
4 batteries de traction 6V 220A/hr, longue durée	●	●	●	●	●
Commande de traction automatique	●	●	●	●	●
Réglages « personnalisés » programmables	●	●	●	●	●
Auto-test embarqué	●	●	●	●	●
Portes du compartiment des batteries/électrique ouvrant vers l'extérieur	●	●	●	●	●
Chargeur de batterie automatique 20A	●	●	●	●	●
Translation et direction des roues avant commandées par double moteur électrique	●	●	●	●	●
2 freins automatiques	●	●	●	●	●
Freins de parking	●	●	●	●	●
Équipements et accessoires					
Système de protection anti-nid de poule	●	●	●	●	●
Câble d'alimentation c.a. vers la plate-forme	●	●	●	●	●
Arrivée d'air 13 mm vers la plate-forme	○	○	○	○	○
Indicateur de charge de batteries	●	●	●	●	●
Compteur horaire	●	●	●	●	●
Racks pour panneaux	—	●	●	●	●
Feux de travail de la plate-forme	○	○	○	○	○
Barre de sécurité pour la maintenance	●	●	●	●	●
Support de maintenance des ciseaux	●	●	●	●	●
Descente manuelle	●	●	●	●	●
Avertisseur sonore	●	●	●	●	●
Batteries AGM sans entretien 220A/hr au lieu des batteries standard	○	○	○	○	○
Pneus pleins non marquants (323 x 100)	●	—	—	—	—
Pneus pleins non marquants (406 x 125)	—	●	●	●	●
Batteries 245A/hr au lieu de batteries 220A/hr	—	○	○	○	○
Anneaux de levage	○	○	○	○	○
Détection de dévers variable	●	●	●	●	●
Alarme et témoin de dévers	●	●	●	●	●
Alarme tous mouvements	○	○	○	○	○
Alarme de descente	○	○	○	○	○
Pack d'alarmes [1]	○	○	○	○	○
Protection mousse rambardes	○	○	○	○	○
Support pour panneaux	—	○	○	○	○
Supports pour tubes	—	○	○	○	○
Station de travail avec prise 12V	○	○	○	○	○
Station de travail sans prise 12V	○	○	○	○	○
Pack électriciens [2]	—	—	—	○	○
Pack plombiers [3]	—	—	—	○	○
Anneaux de remorquage	●	●	●	●	●
Passages de fourches	●	●	●	●	●
Gyrophare	○	○	○	○	○
Prises	○	○	○	○	○

Standard ● Option ○ Non disponible —

[1] Inclut l'alarme de mouvements et le gyrophare
[2] Inclut la station de travail sans prise 12V, les supports pour tubes, l'étau et le support pour bobines.
[3] Inclut la station de travail avec prise 12V, les supports pour tubes et l'étau.

©2015, JLG Industries, Inc.

	6RS	10RS
Plate-forme		
Extension de la plate-forme de 0,71 m	●	—
Extension de la plate-forme de 0,98 m	—	●
Rambardes rabattables	●	●
Portillon ouvrant vers l'intérieur	●	●
Boîtier de commandes de la plate-forme amovible	●	●
Anneaux de fixation de la longe de sécurité	●	●
Commande de translation proportionnelle actionnable d'une seule main	●	●
Commande proportionnelle de la vitesse d'élévation/descente	●	●
Manipulateur de commandes pour l'élévation et la translation	●	●
Système de détection de charge	●	●
Alimentation et transmission		
4 batteries de traction 6V 220A/hr, longue durée	●	●
Commande de traction automatique	●	●
Réglages « personnalisés » programmables	●	●
Auto-test embarqué	●	●
Portes du compartiment des batteries/électrique ouvrant vers l'extérieur	●	●
Chargeur de batterie automatique 25A	●	●
Translation et direction des roues avant commandées par double moteur électrique	●	●
2 freins automatiques	●	●
Freins de parking	●	●
Équipements et accessoires		
Système de protection anti-nid de poule	●	●
Câble d'alimentation c.a. vers la plate-forme	●	●
Indicateur de charge de batteries	●	●
Compteur horaire	●	●
Barre de sécurité pour la maintenance	●	●
Support de maintenance des ciseaux	●	●
Descente manuelle	●	●
Avertisseur sonore	●	●
Batteries AGM sans entretien 220A/hr au lieu des batteries standard	○	○
Pneus pleins non marquants (323 x 100)	●	—
Pneus pleins non marquants (406 x 127)	—	●
Anneaux d'ancrage et d'élingage	●	●
Alarme et témoin de dévers	●	●
Alarme tous mouvements	○	○
Supports pour tubes	—	○
Passages de fourches	●	●
Gyrophare	○	○

Standard ● Option ○ Non disponible —

Les spécifications peuvent varier en fonction des réglementations en vigueur dans le pays d'utilisation ou par l'adjonction d'équipements optionnels.

©2015, JLG Industries, Inc.

	3369LE	M3369	4069LE	M4069
Plate-forme				
Extension de la plate-forme de 0,91 m	●	●	●	●
Rambardes rabattables	●	●	●	●
Porte à fermeture automatique	●	●	●	●
Boîtier de commandes de la plate-forme amovible	●	●	●	●
Anneaux de fixation de la longe de sécurité	●	●	●	●
Commande de translation proportionnelle actionnable d'une seule main	●	●	●	●
Commande proportionnelle de la vitesse d'élévation et de translation	●	●	●	●
Manipulateur de commandes pour l'élévation et la translation	●	●	●	●
Système de détection de charge	●	●	●	●
Translation à deux vitesses sélectionnables	●	●	●	●
Alimentation et transmission				
2 moteurs de roues électriques	●	●	●	●
8 batteries de traction 6V 370A/hr, longue durée	●	●	●	●
Génératrice Diesel embarquée à charge rapide	—	●	—	●
Commande de traction automatique	●	●	●	●
Réglages « personnalisés » programmables	●	●	●	●
Auto-test embarqué	●	●	●	●
Compartiments de batteries amovibles	●	●	●	●
Chargeur de batterie automatique 20A	●	●	●	●
Freins arrière automatiques	●	●	●	●
Capots en acier sculpté	●	●	●	●
Commande assistée de toutes les roues	—	○	—	○
Équipements et accessoires				
Dévers 3° avec avertisseur sonore et visuel	●	●	●	●
Protections de ciseaux en acier	●	●	●	●
Stabilisateurs hydrauliques	○	○	○	○
Pneus mousse non marquants 240/55 - 17,5	●	●	●	●
Essieu arrière oscillant avec DUS (Système de déverrouillage de l'entraînement)	●	●	●	●
Anneaux de levage/remorquage	●	●	●	●
Barre de sécurité pour la maintenance	●	●	●	●
Support de maintenance des ciseaux	●	●	●	●
Câble d'alimentation c.a. vers la plate-forme	●	●	●	●
Arrivée d'air 13 mm vers la plate-forme	○	○	○	○
Commutateur de commandes à clé, boîtier bas	●	●	●	●
Indicateur de charge de batteries	●	●	●	●
Compteur horaire	●	●	●	●
Avertisseur sonore	●	●	●	●
Batteries AGM sans entretien 390A/hr au lieu des batteries standard	○	○	○	○
Alarme tous mouvements	○	○	○	○
Alarme de descente	○	○	○	○
Pack d'alarmes [1]	○	○	○	○
Câble de traction pour descente manuelle	●	●	●	●
Feux de travail de la plate-forme	○	○	○	○
Gyrophare	○	○	○	○
Prises	○	○	○	○

Standard ● Option ○ Non disponible —

[1] Inclut l'alarme de mouvements et le gyrophare

©2015, JLG Industries, Inc.

	Toucan 8E	Toucan 10E	Toucan 12E	Toucan 12E Plus
Plate-forme				
Plate-forme en acier 0,85 m x 0,90 m (l x L)	●	—	—	—
Plate-forme en acier 0,90 m x 0,70 m (l x L)	—	●	—	—
Plate-forme en acier 0,70 m x 1,05 m (l x L)	—	—	●	●
Plate-forme en acier 1,10 m x 0,90 m (l x L)	○	—	—	—
Accès frontal avec sous-lisse	●	●	●	●
Commande de translation proportionnelle par un seul manipulateur avec commandes de direction au pouce	●	●	●	●
Mini-manipulateurs offrant un contrôle proportionnel de la fonction de levage et du bras	●	●	●	●
Bras pendulaire de 1,17 m	●	—	—	—
Bras pendulaire de 1,60 m	—	●	—	—
Bras pendulaire de 3,19 m	—	—	●	—
Bras pendulaire de 4,14 m	—	—	—	●
Tableau d'affichage à diodes pour une meilleure information de l'opérateur	●	●	●	●
Système de détection de charge	●	●	●	●
Câble d'alimentation c.a. vers la plate-forme	●	●	●	●
Rotation du panier	—	—	○	○
Arrivée d'air 8 mm vers la plate-forme	○	○	○	○
Tablette porte-outils	●	●	●	●
Alimentation et transmission				
2 roues motrices électriques	●	●	●	●
Moteurs d'entraînement à courant alternatif	●	●	●	●
Batteries monobloc 24V 185A/hr	●	—	—	—
Batteries étanches AGM 24V 180A/hr au lieu du standard	○	—	—	—
Batterie de traction 24V-240A/hr	—	●	—	—
Batteries Gel 24V 240A/hr et chargeur de batterie HF 230V externe fixe	—	○	—	—
Batteries monobloc 48V 260A/hr	—	—	●	●
Batteries étanches AGM 48V 255A/hr au lieu du standard	—	—	○	○
Chargeur de batterie HF 110/230V embarqué	●	●	●	●
Remplissage de batterie automatique	●	●	●	●
Sécurité de décharge batterie	●	●	●	●
Coupure de décharge batterie	●	●	●	●
Système de diagnostic embarqué avec affichage complet des codes d'anomalie	●	●	●	●
Freins parking arrières automatiques	●	●	●	●
Capots polyester en relief	●	●	●	●
Équipements et accessoires				
Mât en acier avec galets de roulement et orientation de 345°	●	●	●	●
Système de détection de mou de chaîne	●	●	●	●
Dévers 2° avec avertisseur sonore et visuel	●	●	●	●
Dévers 3° avec avertisseur sonore et visuel	—	—	●	●
Pneus pleins non marquants 406 x 125	●	●	—	—
Pneus pleins non marquants 457 x 178	—	—	●	●
Système de protection anti-nid de poule	●	●	—	—
Largeur de châssis 0,99 m	●	●	—	—
Largeur de châssis 1,20 m	—	—	●	●
Anneaux de levage/remorquage	●	●	●	●
Commutateur de commandes à clé, boîtier bas	●	●	●	●
Indicateur de charge de batteries	●	●	●	●
Compteur horaire	●	●	●	●
Avertisseur sonore	●	●	●	●
Système de confirmation de translation	●	●	●	●
Alarme sonore	○	○	—	—
Feu de travail de la plate-forme LED	—	—	○	○
Anneaux de fixation de la longe de sécurité	●	●	●	●
Lubrification alimentaire	○	○	○	○
Lubrification à basse température	○	○	—	—
Lampe à éclat type Xénon	●	●	●	●
Prises [1]	○	○	○	○
Système de descente manuelle	●	●	●	●
Option CADRE SENSIBLE 0.70 m x 1.05 m	—	—	○	○

Standard ● Option ○ Non disponible —

[1] Disjoncteur inclus avec l'option câble électrique de la plate-forme. Type de prise/voltage doit être spécifié

©2015, JLG Industries, Inc.

	X14J	X17J	X19J	X23J
Plate-forme				
Plate-forme en aluminium 0,69 m x 1,30 m pouvant accueillir 2 personnes	●	—	●	●
Plate-forme en aluminium 0,62 m x 1,30 m pouvant accueillir 2 personnes	—	—	—	—
Plate-forme en aluminium 0,76 m x 1,30 m pouvant accueillir 2 personnes	—	●	—	—
Plate-forme en aluminium 0,59 m x 0,79 m pouvant accueillir 1 personnes	○	—	○	○
Plate-forme en aluminium 0,69 m x 0,79 m pouvant accueillir 1 personnes	—	—	—	—
Plate-forme en aluminium 0,73 m x 0,79 m pouvant accueillir 1 personnes	—	○	—	—
Accès à l'arrière par barre coulissante	●	●	●	●
Interrupteur à pédale	●	●	●	●
Commande proportionnelle intégrale	●	●	●	●
Bras articulé	●	●	●	●
Dispositif de rotation de la plate-forme électrique (124°)	—	●	●	●
Commande à distance (filaire vers la plate-forme)	●	—	●	●
Entraînement et stabilisation entièrement commandés à distance	—	●	—	—
Affichage par écran multilingue sur le panneau de la plate-forme	●	●	●	●
Capteur de position et verrouillage depuis le panneau de la plate-forme	●	●	●	●
Système de détection de la charge de travail	●	●	●	●
Plate-forme conçue pour faciliter la dépose/le changement de marche	●	●	●	●
Câble d'alimentation c.a. vers la plate-forme	●	●	●	●
6,5 mm (1/4") alimentation eau / air vers le panier	●	●	●	●
Alimentation et transmission				
Moteur essence Honda GX270 de 9 CV - 6,6 kW	●	—	—	—
Moteur essence Honda GX390 de 13 CV - 9,6 kW	○	—	—	—
Moteur essence Honda iGX440 de 15 CV - 11 kW	—	●	●	●
Moteur diesel Hatz IB30 de 7,5 CV - 5,4 kW	○	—	—	—
Moteur diesel Hatz IB40 de 10 CV - 7,5 kW	—	○	○	—
Moteur diesel Perkins 402,05 de 14 CV - 10,2 kW	—	—	—	○
Moteur électrique 220V, 50Hz - 2,2 kW	●	●	●	●
Moteur électrique 110V, 50Hz - 2,2 kW	○	○	○	○
Protection du moteur	●	●	●	●
Bloc d'alimentation lithium-ion 100A/hr, 48V [1]	○	○	○	—
Bloc d'alimentation lithium-ion 100A/hr, 72V [1]	—	—	—	○
Chenilles noires en caoutchouc à profil bas 1,24 m x 0,18 m x 0,30 m	●	●	●	—
Chenilles noires en caoutchouc à profil bas non marquantes 1,24 m x 0,18 m x 0,30 m	○	○	○	—
Chenilles noires en caoutchouc à profil haut 1,24 m x 0,18 m x 0,31 m	○	○	○	—
Chenilles noires en caoutchouc à profil haut 1,76 m x 0,23 m x 0,38 m	—	—	—	●
Chenilles noires en caoutchouc à profil haut non marquantes 1,76 m x 0,23 m x 0,38 m	—	—	—	○
Équipements et accessoires				
Stabilisation automatique	●	●	●	●
Stabilisation automatique avec surface au sol stabilisateur variable	—	—	—	●
Patins de stabilisateur non marquants	●	●	●	●
Protection de tige de vérin sur les stabilisateurs	●	●	●	●
Arrêt automatique en cas de dévers excessif	●	●	●	●
Extension et rétraction motorisées des chenilles	—	●	●	●
Rotation discontinue de 361° de la tourelle	●	●	●	●
Rotation discontinue de 300° de la tourelle	—	—	—	—
Capteur et jauge d'alignement de la tourelle	●	●	●	●
Trois systèmes d'abaissement d'urgence	●	●	●	●
Commandes électro-hydrauliques	●	— [2]	●	●
Commandes hydrauliques	—	● [2]	—	—
2e vitesse de translation (haute)	○	○	○	●
Points de levage et de fixation	●	●	●	●

Standard ● Option ○ Non disponible —

[1] Remplace les moteurs à combustion et les moteurs électriques
[2] Commande radio et commande hydraulique combinés sur ce modèle

©2015, JLG Industries, Inc.

	X17J Plus	X20J Plus	X26J Plus
Plate-forme			
Plate-forme en aluminium 0,69 m x 1,30 m pouvant accueillir 2 personnes	●	●	●
Accès à l'arrière par barre coulissante	●	●	●
Interrupteur à pédale	●	●	●
Commande proportionnelle intégrale	●	●	●
Bras articulé	●	●	●
Dispositif de rotation de la plate-forme électrique (124°)	●	●	●
Commande à distance (filaire vers la plate-forme)	●	●	●
Entraînement et stabilisation entièrement commandés à distance	●	●	●
Affichage par écran multilingue sur le panneau de la plate-forme	●	●	●
Capteur de position et verrouillage depuis le panneau de la plate-forme	●	●	●
Système de détection de la charge de travail	●	●	●
Plate-forme conçue pour faciliter la dépose/le changement de marche	●	●	●
Câble d'alimentation c.a. vers la plate-forme	●	●	●
6,5 mm alimentation air comprimé	●	●	●
Alimentation et transmission			
Moteur essence Honda iGX440 de 15 CV - 11 kW	●	●	—
Moteur diesel Hatz lB40 de 10 CV - 7,5 kW	○	—	—
Moteur diesel Perkins 402,05 de 14 CV - 10,2 kW	—	○	—
Moteur diesel Kubota D905 de 21,6CV - 16 kW	—	—	●
Moteur électrique 220V, 50Hz - 2,2 kW	●	●	●
Moteur électrique 110V, 50Hz - 2,2 kW	○	○	○
Protection du moteur	●	●	●
Bloc d'alimentation lithium-ion 100A/hr, 48V [1]	○	—	—
Bloc d'alimentation lithium-ion 100A/hr, 72V [1]	—	○	—
Bloc d'alimentation lithium-ion 100A/hr, 83V [1]	—	—	○
Chenilles noires en caoutchouc à profil bas 1,24 m x 0,18 m x 0,30 m	●	—	—
Chenilles noires en caoutchouc à profil bas non marquantes 1,24 m x 0,18 m x 0,30 m	○	—	—
Chenilles noires en caoutchouc à profil bas 1,46 m x 0,2 m x 0,35 m	—	●	—
Chenilles noires en caoutchouc à profil bas non marquantes 1,46 m x 0,2 m x 0,35 m	—	○	—
Chenilles noires en caoutchouc à profil haut 1,76 m x 0,23 m x 0,38 m	—	—	●
Chenilles noires en caoutchouc à profil haut non marquantes 1,76 m x 0,23 m x 0,38 m	—	—	○
Équipements et accessoires			
Patins de stabilisateur non marquants	●	●	●
Protection de tige de vérin sur les stabilisateurs	●	●	●
Arrêt automatique en cas de dévers excessif	●	●	●
Extension et rétraction motorisées des chenilles	●	●	●
Rotation discontinue de 360° de la tourelle	●	●	●
Capteur et jauge d'alignement de la tourelle	●	●	●
Trois systèmes d'abaissement d'urgence	●	●	●
Commandes électro-hydrauliques	●	●	●
Commandes hydrauliques	—	—	—
2e vitesse de translation (haute)	●	●	●
Points de levage et de fixation	●	●	●
Passages de fourches latéraux	●	●	●

Standard ● Option ○ Non disponible —

[1] Remplace les moteurs à combustion et les moteurs électriques.

©2015, JLG Industries, Inc.

	TOUCAN DUO
Plate-forme	
Plate-forme opérateur 0,75 m x 0,65 m (l x L) avec double accès latéral	●
Tablette électrique 0,75 m x 0,50 m (l x L)	●
Verrouillage de sécurité des commandes	●
Commande de translation proportionnelle actionnable d'une seule main	●
Commandes spécifiques pour la tablette électrique	●
Anneau de fixation de la longe de sécurité	●
Alimentation et transmission	
4 batteries de traction 6V 180A/hr, longue durée	●
Chargeur de batterie automatique bi-tension et à HF	●
Indicateur d'état de charge des batteries, niveau plate-forme	●
Indicateur d'état de charge des batteries avec système de coupure si charge faible	○
2 roues motrices électriques	●
Moteurs d'entraînement à courant alternatif	●
Freins de parking	●
Équipements et accessoires	
Mât en aluminium sans rotation et entretien	●
Système de protection anti-nid de poule	●
Pneus pleins en caoutchouc non marquants	●
Largeur de châssis 0,78 m	●
Descente manuelle	●
Dévers 2° avec avertisseur sonore et visuel	●
Sélecteur à clé de poste de commande	●
Compteur horaire	●
Point d'arrimage	●
Point d'élingage	●
Passages de fourches	●
Avertisseur sonore	●
Batteries AGM sans entretien 220A/hr au lieu des batteries standard	○
Alarme de descente	●
Lampe à éclat type Xénon	●
Lubrification alimentaire	●
Lubrification à basse température	○

Standard ● Option ○ Non disponible —

©2015, JLG Industries, Inc.

	15 MVL	20 MVL
Plate-forme		
Plate-forme pour préparation de commande 0,71 m x 1,22 m (l x L) accès latéral et frontal	○	○
Multi positions du rail coulissant	○	○
Plate-forme 0,69 m x 0,58 m avec tablette 0,69 x 0,58 m	—	○
Plate-forme avec extension 0,66 m x 1,24 m (l x L) avec barre d'accès coulissante	●	●
Plate-forme étroite 0,56 m x 0,64 m (l x L) avec barre d'accès coulissante	○	○
Commande de sécurité à verrouillage	●	●
Système de commandes Point & Go® pour les commandes de translation et de direction par un seul manipulateur	●	●
Manipulateur pour l'élévation et la translation	●	●
Contrôle variable de la vitesse de montée	●	●
Système de détection de charge	●	●
Anneau de fixation de la longe de sécurité	●	●
Alimentation et transmission		
2 batteries AGM sans entretien scellées 12V 100A/hr	●	●
Chargeur de batterie automatique en 5 heures	●	●
Diagnostics embarqués	●	●
Commande d'arrêt automatique des batteries	●	●
Indicateur de décharge de batteries	●	●
2 roues motrices électriques	●	●
Moyeux réducteur renforcés	●	●
Pneus non marquants et roues folles	●	●
Freins de parking	●	●
Câble d'alimentation c.a. vers la plate-forme	●	●
Pneus non marquants	●	●
Équipements et accessoires		
Mât en aluminium anodisé sans entretien	●	●
Système de protection anti-nid de poule	●	●
Descente manuelle	●	●
Témoin et alarme de dévers	●	●
Code de sécurité à 4 chiffres programmable	○	○
Interrupteur d'alimentation principal à clé	●	●
Compteur horaire	●	●
Anneaux de remorquage	●	●
Point d'élingage	○	○
Passages de fourches	●	●
Avertisseur sonore	●	●
4 batteries AGM sans entretien scellées 6V 210A/hr	○	○
Alarme de mouvements	○	○
Gyrophare	●	●
Plateau porte-outils (0,20 m x 0,46 m x 0,13 m)	○	○
Porte néons	○	○
Détecteur d'obstacle	—	—
Lubrification alimentaire	—	—

Standard ● Option ○ Non disponible —

©2015, JLG Industries, Inc.

	10 MSP
Plate-forme	
Plate-forme opérateur 0,64 m x 0,50 m (l x L) avec porte à battants à fermeture ture automatique	●
Plateau matériel réglable en hauteur 0,64 m x 0,70 m (l x L)	●
Tablette montée sur châssis	●
Verrouillage de sécurité des commandes	●
Système de commandes Point & Go® pour les commandes de translation et de direction par un seul manipulateur	●
Manipulateur pour l'élévation et la translation	●
Contrôle variable de la vitesse de montée	●
Anneau de fixation de la longe de sécurité	●
Alimentation et transmission	
4 batteries AGM sans entretien scellées 6V 200A/hr	●
Chargeur de batterie automatique en 5 heures	●
Diagnostics embarqués	●
Commande d'économiseur de batterie à coupure d'alimentation automatique	●
Indicateur de décharge de batteries	●
2 roues motrices électriques	●
Moyeux réducteur renforcés	●
Pneus non marquants et roues folles	●
Freins de parking	●
Chenilles non marquantes	●
Équipements et accessoires	
Mât en aluminium anodisé sans entretien	●
Système de protection anti-nid de poule	●
Descente manuelle	●
Témoin et alarme de dévers	●
Code de sécurité à 4 chiffres programmable	○
Interrupteur d'alimentation principal à clé	●
Compteur horaire	●
Anneaux de remorquage	●
Passages de fourches	●
Avertisseur sonore	●
Alarme de mouvements	○
Gyrophare	●
Système de guidage à galets	○

Standard ● Option ○ Non disponible —

©2015, JLG Industries, Inc.

	1230ES
Plate-forme	
Porte à battants de type « saloon »	●
Boîtier de commandes de la plate-forme amovible	●
Anneau de fixation de la longe de sécurité	●
Commande de translation proportionnelle par un seul manipulateur avec commandes de direction au pouce	●
Commande proportionnelle élévation/descente	●
Commande d'élévation et de translation par le manipulateur	●
Alimentation et transmission	
4 batteries de traction 6V 220A/hr, longue durée	●
Commande de traction automatique	●
Réglages « personnalisés » programmables	●
Auto-test embarqué	●
Portes du compartiment des batteries/électrique ouvrant vers l'extérieur	●
Chargeur de batterie automatique 20A	●
Translation et direction des roues avant commandées par double moteur électrique	●
2 freins automatiques	●
Freins de parking	●
Équipements et accessoires	
Système de protection anti-nid de poule	●
Câble d'alimentation c.a. vers la plate-forme	●
Indicateur d'état de charge des batteries	●
Compteur horaire	●
Mât en acier à 3 sections	●
Descente manuelle	●
Avertisseur sonore	●
Batteries AGM sans entretien 220A/hr au lieu des batteries standard	○
Pneus pleins non marquants (323 x 100)	●
Alarme et témoin de dévers	●
Alarme tous mouvements	○
Alarme de descente	○
Pack d'alarmes [1]	○
Anneaux de remorquage	●
Gyrophare	○
Prises	○

Standard ● Option ○ Non disponible —

[1] Inclut l'alarme tous mouvements et le feu stroboscopique orange.

©2015, JLG Industries, Inc.

	20AM	25AM	30AM	36AM	41AM
Plate-forme					
Plate-forme 0,66 m x 0,66 m (l x L) avec sous-lisse coulissante, accès frontal	●	●	●	●	●
Plate-forme 0,56 m x 0,64 m (l x L) avec sous-lisse coulissante	○	○	○	○	○
Plate-forme avec extension 0,66 m x 1,25 m (l x L)	—	—	—	—	—
Verrouillage de sécurité des commandes	●	●	●	●	●
Système de détection de charge	●	●	●	●	●
Anneau de fixation de la longe de sécurité	●	●	●	●	●
Câble d'alimentation c.a. vers la plate-forme	●	●	●	●	●
Alimentation et châssis					
Alimentation secteur 230V (modèles ca), longue durée	○	○	○	○	○
Alimentation batterie de traction 12V 100A/hr (modèle cc), longue durée	○	○	○	○	○
Batterie AGM sans entretien 12V 100A/hr [1]	○	○	○	○	○
Compartiment de la batterie et du chargeur amovible [2]	○	○	○	○	○
Chargeur de batterie automatique 20A [2]	○	○	○	○	○
Châssis à 6 roues avec stabilisateurs en « X »	●	●	●	●	●
Verrouillage des stabilisateurs avec DEL	●	●	●	●	●
Pneus non marquants et roues folles	●	●	●	●	●
Freinage automatique en élévation	—	—	—	—	—
Dispositif de chargement à galets	●	●	●	●	●
Kit d'extension portique avec garde de 1,09 m	○	○	○	○	○
Kit d'extension portique avec garde de 1,40 m	○	○	○	○	○
Équipements et accessoires					
Mât en aluminium anodisé sans entretien	●	●	●	●	●
Câbles de rappel sur ressort	●	●	●	●	●
Indicateur d'état de charge des batteries [2]	○	○	○	○	○
Descente manuelle	●	●	●	●	●
Code de sécurité à 4 chiffres programmable	○	○	○	○	○
Interrupteur d'alimentation principal à clé	●	●	●	●	●
Compteur horaire	●	●	●	●	●
Anneaux de remorquage	●	●	●	●	●
Point d'élingage	○	○	○	○	○
Passages de fourches	●	●	●	●	●
Porte néons	○	○	○	○	○
Plateau porte-outils (0,20 m x 0,46 m x 0,13 m)	○	○	○	○	○
Alarme de descente	○	○	○	○	○
Commande de descente urgente	○	○	○	○	○
Gyrophare	○	○	○	○	○

Standard ● Option ○ Non disponible —

[1] Inclut le chargeur de batterie en 5 heures
[2] Ne s'applique qu'aux modèles d.c. alimentés par batterie

©2015, JLG Industries, Inc.

©2015, JLG Industries, Inc.

©2015, JLG Industries, Inc.

Deutschland
Tel: +49 (0) 421 693 500
JLG Deutschland GmbH
Max-Planck-Straße 21
D-27721 Ritterhude/Ihlpohl (Bei Bremen)

Italia
Tel: +39 02 9359 5210
JLG Industries (Italia) s.r.l.
Via Po.22
20010 Pregnana Milanese -MI-

Sverige
Tel: +46 (0) 8 506 59500
JLG Sverige AB
Enköpingsvägen 150
Box 704, SE-176 77 Järfälla

España
Tel: +34 93 772 47 00
JLG Ibérica, SL
Trapadella, 2
Pol. Ind. Castellbisbal Sur
08755 Castellbisbal (Barcelona)

Russia
Tel: +7 (495) 967 79 14
JLG Industries Inc.
Vashutinskoe shosse 24 b
Khimki, Moscow Region 141400
Russian Federation

United Kingdom
Tel: +44 (0) 161 654 1000
JLG Industries (United Kingdom) Limited
Bentley House, Bentley Avenue
Middleton, Greater Manchester
M24 2GP

France
Tel: +33 (0) 553 88 31 70
JLG France SAS
ZI Guillaume mon Amy
CS 30204 Fauillet
F-47400 Tonneins

Nederland
Tel: +31 (0) 23 565 5665
JLG EMEA BV
Polaris Avenue 63
2132 JH Hoofddorp
The Netherlands

België
Tel: +32 (0) 89 77 49 74
JLG Manufacturing Europe bvba
Oude Bunders 1034
Breitwaterstraat 12 a
B-3630 Maasmechelen Belgium

Romania
Tel: +40 (0) 269 803 974
JLG Manufacturing Central Europe SRL
A. Vlaicu nr. 41
551041 Medias

United Kingdom
Tel: +44 (0) 116 247 9882
JLG Industries Technology and
Development Centre
Bruntingthorpe Proving Ground
Bruntingthorpe Leicestershire, LE17 4QS

JLG Industries, Inc. compte parmi les principaux concepteurs et fabricants d'équipements d'accès (services et accessoires associés compris) du monde.

JLG dispose d'unités de production aux États-Unis, en France, en Roumanie, en Chine et en Belgique. Les clients de JLG à travers l'Europe, la Scandinavie, l'Afrique et le Moyen-Orient bénéficient d'un réseau de points de ventes et de services dédiés conçus pour répondre aux plus hautes exigences en matière de support.

www.jlg.com **JLG est une filiale d'Oshkosh Corporation.**

reachingout™

JLG recherche et développe continuellement de nouveaux produits et se réserve le droit de procéder à toute modification sans préavis. Toutes les informations contenues dans le présent document sont fournies à titre indicatif. Certaines options ou normes applicables dans certains pays peuvent augmenter le poids de la machine. Les spécifications sont susceptibles d'être modifiées pour répondre aux normes des pays ou lors de l'ajout d'un équipement en option.

Form No.: JLG-TSG-ELEC-FR-0715 Part No.: 0615JLG_0006